ALÜMİNYUM / ALÜMİNYUM INTERLOCK PERÇİN

ALUMINUM / ALUMINUM INTERLOCK RIVET

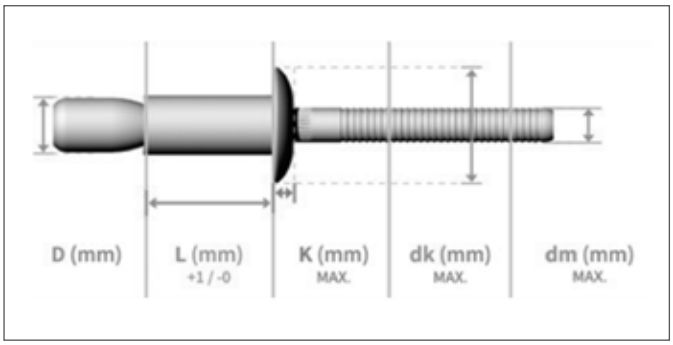

	HAMMADDE MATERIAL	YÜZEY FINISH
	Alüminyum Aluminum	Parlatılmış Polished
	Alüminyum Aluminum	Parlatılmış Polished

TEKNiK BiLGiLER | TECHNICAL INFORMATIONS | TECHNISCHE INFORMATION

d	l	k max	dk	dm max	Delik Çapı Hole Size	Sıkma Aralığı Grip Range	Kesme Dayanımı Shear (N) min	Çekme Dayanımı Tensile (N) min
4,80 (3/16")	10,00	2,50	10,20	3,10	4,90 - 5,10	1,60 - 6,90	2.300	1.900
	14,00	2,50	10,20	3,10	4,90 - 5,10	5,40 - 11,0	2.300	1.900
6,40 (1/4")	14,00	3,10	13,50	4,10	6,70 - 6,90	2,10 - 9,50	5.300	3.400
	20,00	3,10	13,50	4,10	6,70 - 6,90	2,10 - 15,80	5.300	3.400