ALÜMİNYUM / INOX AÇIK TİP MULTİGRİP PERÇİN

ALUMINUM / STAINLESS STEEL MULTIGRIP RIVET

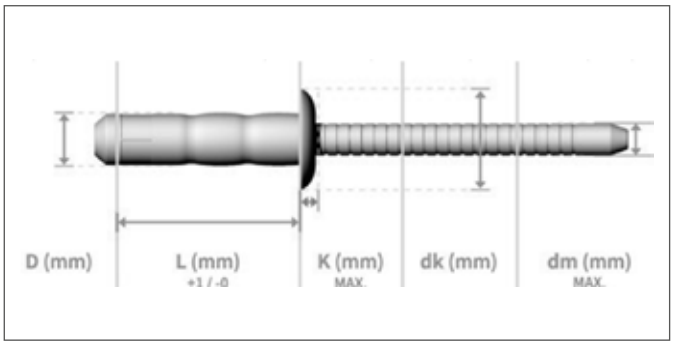

	HAMMADDE MATERIAL	YÜZEY FINISH
	Alüminyum Aluminum	Parlatılmış Polished
	Inox Stainless Steel	Parlatılmış Polished

TEKNİK BİLGİLER | TECHNICAL INFORMATIONS | TECHNISCHE INFORMATION

d	l	k max	dk	dm max	Delik Çapı Hole Size	Sıkma Aralığı Grip Range	Kesme Dayanımı Shear (N) min	Çekme Dayanımı Tensile (N) min
3,20 (+0,08 - 0,15)	6,00	1,30	5,80 - 6,70	2,00	3,30 - 3,40	1,00 - 3,50	650	850
	8,00	1,30	5,80 - 6,70	2,00	3,30 - 3,40	1,50 - 5,00	650	850
	10,00	1,30	5,80 - 6,70	2,00	3,30 - 3,40	2,50 - 7,00	650	850
	12,00	1,30	5,80 - 6,70	2,00	3,30 - 3,40	4,50 - 9,00	650	850
	14,00	1,30	5,80 - 6,70	2,00	3,30 - 3,40	6,50 - 10,50	650	850
	16,00	1,30	5,80 - 6,70	2,00	3,30 - 3,40	9,00 - 12,50	650	850
4,00 (+0,08 - 0,15)	8,00	1,70	6,90 - 8,40	2,50	4,10 - 4,20	1,50 - 5,00	950	1.500
	10,00	1,70	6,90 - 8,40	2,50	4,10 - 4,20	2,00 - 6,50	950	1.500
	12,00	1,70	6,90 - 8,40	2,50	4,10 - 4,20	3,50 - 8,50	950	1.500
	14,00	1,70	6,90 - 8,40	2,50	4,10 - 4,20	5,50 - 10,50	950	1.500
	16,00	1,70	6,90 - 8,40	2,50	4,10 - 4,20	6,00 - 12,50	950	1.500
	18,00	1,70	6,90 - 8,40	2,50	4,10 - 4,20	9,50 - 14,50	950	1.500
	20,00	1,70	6,90 - 8,40	2,50	4,10 - 4,20	11,50 - 16,50	950	1.500
4,80 (+0,08 - 0,15)	10,00	2,00	8,30 - 10,10	3,00	4,90 - 5,00	1,50 - 6,00	1.320	2.000
	12,00	2,00	8,30 - 10,10	3,00	4,90 - 5,00	2,00 - 8,00	1.320	2.000
	14,00	2,00	8,30 - 10,10	3,00	4,90 - 5,00	3,50 - 9,50	1.320	2.000
	16,00	2,00	8,30 - 10,10	3,00	4,90 - 5,00	6,00 - 11,50	1.320	2.000
	18,00	2,00	8,30 - 10,10	3,00	4,90 - 5,00	8,00 - 13,50	1.320	2.000
	20,00	2,00	8,30 - 10,10	3,00	4,90 - 5,00	10,00 - 15,50	1.320	2.000
	22,00	2,00	8,30 - 10,10	3,00	4,90 - 5,00	12,00 - 17,50	1.320	2.000
	24,00	2,00	8,30 - 10,10	3,00	4,90 - 5,00	12,00 - 19,00	1.320	2.000
	27,00	2,00	8,30 - 10,10	3,00	4,90 - 5,00	17,00 - 22,00	1.320	2.000
	30,00	2,00	8,30 - 10,10	3,00	4,90 - 5,00	20,00 - 25,00	1.320	2.000

Değerler milimetre olarak verilmiştir. Values are given in millimeters. Werte sind in millimetern angegeben.