ALÜMİNYUM / ÇELİK KAPALI TİP PERÇİN

ALUMINUM / STEEL CLOSED END BLIND RIVET

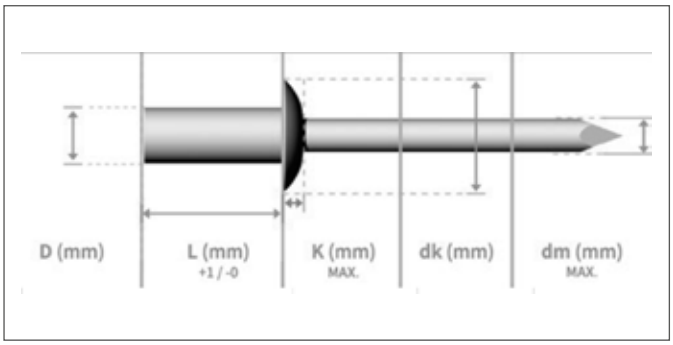

	HAMMADDE MATERIAL	YÜZEY FINISH
	Aluminum Alüminyum	Parlatılmış Polished
	Çelik Steel	Çinko Kaplamalı Zinc Plated

TEKNiK BiLGiLER | TECHNICAL INFORMATIONS | TECHNISCHE INFORMATION

d	l	k max	dk	dm max	Delik Çapı Hole Size	Sıkma Aralığı Grip Range	Kesme Dayanımı Shear (N) min	Çekme Dayanımı Tensile (N) min
3,20 (+0,08 - 0,15)	6,50	1,30	5,80 - 6,70	2,00	3,40 - 3,50	0,50 - 2,00	1.100	1.450
	8,00	1,30	5,80 - 6,70	2,00	3,40 - 3,50	2,00 - 3,50	1.100	1.450
	9,50	1,30	5,80 - 6,70	2,00	3,40 - 3,50	3,50 - 5,00	1.100	1.450
	11,00	1,30	5,80 - 6,70	2,00	3,40 - 3,50	5,00 - 6,50	1.100	1.450
	12,50	1,30	5,80 - 6,70	2,00	3,40 - 3,50	6,50 - 8,00	1.100	1.450
4,00 (+0,08 - 0,15)	8,00	1,70	6,90 - 8,40	2,50	4,10 - 4,20	0,50 - 3,50	1.600	2.200
	9,50	1,70	6,90 - 8,40	2,50	4,10 - 4,20	3,50 - 5,00	1.600	2.200
	11,00	1,70	6,90 - 8,40	2,50	4,10 - 4,20	5,00 - 6,50	1.600	2.200
	12,50	1,70	6,90 - 8,40	2,50	4,10 - 4,20	6,50 - 8,00	1.600	2.200
	15,00	1,70	6,90 - 8,40	2,50	4,10 - 4,20	8,00 - 12,50	1.600	2.200
4,80 (+0,08 -0,15)	8,00	2,00	8,30 - 10,10	3,00	4,90 - 5,00	1,00 - 3,00	2.200	3.100
	9,50	2,00	8,30 - 10,10	3,00	4,90 - 5,00	3,00 - 5,00	2.200	3.100
	11,00	2,00	8,30 - 10,10	3,00	4,90 - 5,00	5,00 - 6,50	2.200	3.100
	13,00	2,00	8,30 - 10,10	3,00	4,90 - 5,00	6,50 - 8,00	2.200	3.100
	14,50	2,00	8,30 - 10,10	3,00	4,90 - 5,00	8,00 - 9,50	2.200	3.100
	16,00	2,00	8,30 - 10,10	3,00	4,90 - 5,00	9,50 - 11,00	2.200	3.100
	18,00	2,00	8,30 - 10,10	3,00	4,90 - 5,00	11,00 - 13,00	2.200	3.100
	21,00	2,00	8,30 - 10,10	3,00	4,90 - 5,00	13,00 - 16,00	2.200	3.100
	25,00	2,00	8,30 - 10,10	3,00	4,90 - 5,00	16,00 - 20,00	2.200	3.100
6,40 (+0,08 - 0,15)	12,50	2,70	11,60 - 13,40	3,90	6,50 - 6,60	1,50 - 6,00	3.600	4.000
	16,00	2,70	11,60 - 13,40	3,90	6,50 - 6,60	6,00 - 8,50	3.600	4.000
	18,00	2,70	11,60 - 13,40	3,90	6,50 - 6,60	8,50 - 10,50	3.600	4.000
	20,00	2,70	11,60 - 13,40	3,90	6,50 - 6,60	10,50 - 12,50	3.600	4.000
	25,00	2,70	11,60 - 13,40	3,90	6,50 - 6,60	12,50 - 17,50	3.600	4.000