ALÜMİNYUM / ÇELİK AÇIK TİP HAVŞA PERÇİN

ALUMINUM / STEEL OPEN END CSK HEAD BLIND RIVET

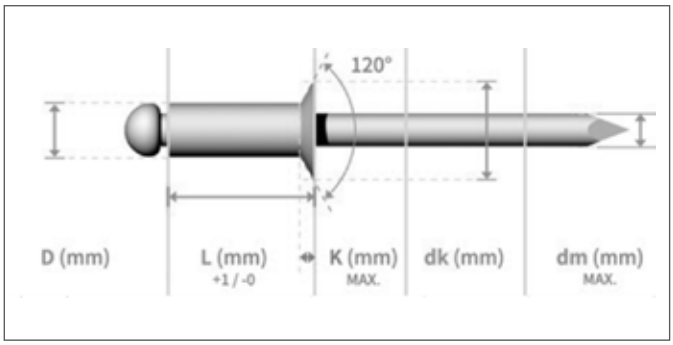

	HAMMADDE MATERIAL	YÜZEY FINISH
	5050ALU. 5052ALU. 5154ALU. 5056ALU.	Parlatılmış Polished
	Çelik Steel	Çinko Kaplamalı Zinc Plated

TEKNiK BiLGiLER | TECHNICAL INFORMATIONS | TECHNISCHE INFORMATION

d	l	k max	dk	dm max	Delik Çapı Hole Size	Sıkma Aralığı Grip Range	Kesme Dayanımı Shear (N) min	Çekme Dayanımı Tensile (N) min
4,80 (+0,08 - 0,15)	6,00	2,00	8,30 - 9,50	2,95	4,90 - 5,00	1,00 - 2,50	5050ALU. 1300N 5052ALU. 1500N 5154ALU. 1700N 5056ALU. 2000N	5050ALU. 1500N 5052ALU. 1800N 5154ALU. 2500N 5056ALU. 3000N
	8,00	2,00	8,30 - 9,50	2,95	4,90 - 5,00	2,50 - 4,00		
	10,00	2,00	8,30 - 9,50	2,95	4,90 - 5,00	4,00 - 6,00		
	12,00	2,00	8,30 - 9,50	2,95	4,90 - 5,00	6,00 - 8,00		
	14,00	2,00	8,30 - 9,50	2,95	4,90 - 5,00	8,00 - 10,00		
	16,00	2,00	8,30 - 9,50	2,95	4,90 - 5,00	8,00 - 12,00		
	18,00	2,00	8,30 - 9,50	2,95	4,90 - 5,00	10,00 - 14,00		
	20,00	2,00	8,30 - 9,50	2,95	4,90 - 5,00	12,00 - 16,00		
	25,00	2,00	8,30 - 9,50	2,95	4,90 - 5,00	16,00 - 21,00		
	30,00	2,00	8,30 - 9,50	2,95	4,90 - 5,00	21,00 - 25,00		
	35,00	2,00	8,30 - 9,50	2,95	4,90 - 5,00	25,00 - 30,50		
	40,00	2,00	8,30 - 9,50	2,95	4,90 - 5,00	30,00 - 35,00		
	45,00	2,00	8,30 - 9,50	2,95	4,90 - 5,00	35,00 - 40,00		
	50,00	2,00	8,30 - 9,50	2,95	4,90 - 5,00	40,00 - 45,00		
6,40 (+0,08 - 0,15)	8,00	2,70	11,60 - 13,40	3,90	6,50 - 6,60	1,50 - 3,00	5050ALU. 2200N 5052ALU. 2700N 5154ALU. 3400N 5056ALU. 3800N	5050ALU. 3000N 5052ALU. 3400N 5154ALU. 4850N 5056ALU. 5200N
	10,00	2,70	11,60 - 13,40	3,90	6,50 - 6,60	2,00 - 4,00		
	12,00	2,70	11,60 - 13,40	3,90	6,50 - 6,60	3,00 - 6,00		
	14,00	2,70	11,60 - 13,40	3,90	6,50 - 6,60	6,00 - 8,00		
	16,00	2,70	11,60 - 13,40	3,90	6,50 - 6,60	6,00 - 10,00		
	18,00	2,70	11,60 - 13,40	3,90	6,50 - 6,60	8,00 - 12,00		
	20,00	2,70	11,60 - 13,40	3,90	6,50 - 6,60	10,00 - 14,00		
	25,00	2,70	11,60 - 13,40	3,90	6,50 - 6,60	14,00 - 18,00		
	30,00	2,70	11,60 - 13,40	3,90	6,50 - 6,60	18,00 - 23,00		
	35,00	2,70	11,60 - 13,40	3,90	6,50 - 6,60	23,00 - 28,00		
	40,00	2,70	11,60 - 13,40	3,90	6,50 - 6,60	28,00 - 33,00		

Değerler milimetre olarak verilmiştir. Values are given in millimeters. Werte sind in millimetern angegeben.