ALÜMİNYUM / ÇELİK ÖRÜMCEK PERÇİN

ALUMINUM / STEEL PEEL RIVET

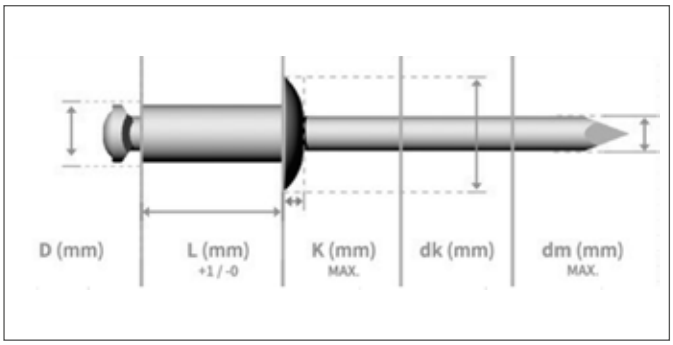

	HAMMADDE MATERIAL	YÜZEY FINISH
	Alüminyum Aluminum	Parlatılmış Polished
	Çelik Steel	Çinko Kaplamalı Zinc Plated

TEKNiK BiLGiLER | TECHNICAL INFORMATIONS | TECHNISCHE INFORMATION

d	l	k max	dk	dm max	Delik Çapı Hole Size	Sıkma Aralığı Grip Range	Kesme Dayanımı Shear (N) min	Çekme Dayanımı Tensile (N) min
3,20 (+0,08 - 0,15)	10,00	1,30	5,80 - 6,70	2,20	3,40 - 3,50	0,50 - 1,00	500	700
	12,00	1,30	5,80 - 6,70	2,20	3,40 - 3,50	3,00 - 7,00	500	700
	14,00	1,30	5,80 - 6,70	2,20	3,40 - 3,50	5,00 - 9,00	500	700
	16,00	1,30	5,80 - 6,70	2,20	3,40 - 3,50	7,00 - 11,00	500	700
	18,00	1,30	5,80 - 6,70	2,20	3,40 - 3,50	9,00 - 13,00	500	700
4,00 (+0,08 - 0,15)	10,00	1,70	6,90 - 8,40	2,40	4,20 - 4,40	2,00 - 6,50	850	1.000
	12,00	1,70	6,90 - 8,40	2,40	4,20 - 4,40	3,50 - 8,50	850	1.000
	14,00	1,70	6,90 - 8,40	2,40	4,20 - 4,40	5,50 - 10,50	850	1.000
	16,00	1,70	6,90 - 8,40	2,40	4,20 - 4,40	6,00 - 12,50	850	1.000
	18,00	1,70	6,90 - 8,40	2,40	4,20 - 4,40	9,50 - 14,50	850	1.000
	20,00	1,70	6,90 - 8,40	2,40	4,20 - 4,40	11,50 - 16,50	850	1.000
4,80 (+0,08 - 0,15)	10,00	2,00	8,30 - 10,10	2,90	5,25 - 5,45	1,50 - 4,00	1.700	1.700
	12,00	2,00	8,30 - 10,10	2,90	5,25 - 5,45	2,00 - 6,00	1.700	1.700
	15,00	2,00	8,30 - 10,10	2,90	5,25 - 5,45	3,00 - 9,00	1.700	1.700
	18,00	2,00	8,30 - 10,10	2,90	5,25 - 5,45	5,00 - 11,00	1.700	1.700
	21,00	2,00	8,30 - 10,10	2,90	5,25 - 5,45	8,00 - 15,00	1.700	1.700
	25,00	2,00	8,30 - 10,10	2,90	5,25 - 5,45	12,00 - 19,00	1.700	1.700
	27,00	2,00	8,30 - 10,10	2,90	5,25 - 5,45	14,00 - 21,00	1.700	1.700
	30,00	2,00	8,30 - 10,10	2,90	5,25 - 5,45	16,00 - 24,00	1.700	1.700
	35,00	2,00	8,30 - 10,10	2,90	5,25 - 5,45	20,00 - 28,00	1.700	1.700