KAFES SOMUNU

CAGE NUT — KÄFIGMUTTER

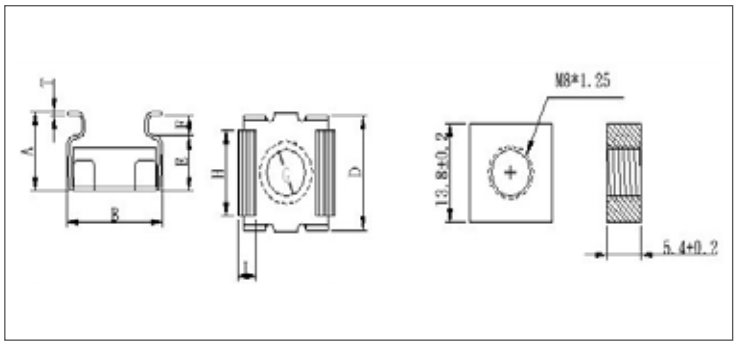

ISO	UNI	DIN
-	-	-
Mekanik Özellikler - Toleranslar *Mechanical Properties - Tolerances* *Mechanische Eigenschaften - Toleranzen*		-

TEKNiK BiLGiLER — TECHNICAL INFORMATIONS — TECHNISCHE INFORMATION

d	F	p 1	m min	m max	s min	s max	A min	A max	B max	B min
M4	T2	0,70	4,30	4,70	10,80	11,20	8,70	9,70	13,40	12,40
M5	T2	0,80	4,30	4,70	10,80	11,20	8,70	9,70	13,40	12,40
M6	T1	1,00	4,30	4,70	10,80	11,20	8,10	8,90	13,40	12,40
	T2	1,00	4,30	4,70	10,80	11,20	8,70	9,70	13,40	12,40
	T3	1,00	4,30	4,70	10,80	11,20	9,20	10,40	13,40	12,40
M8	T1	1,25	5,20	5,60	13,60	14,00	10,70	9,70	16,80	15,80
	T2	1,25	5,20	5,60	13,60	14,00	10,50	11,50	16,80	15,80
	T3	1,25	5,20	5,60	13,60	14,00	10,50	11,50	16,80	15,80

d	D max	D min	E max	E min	F max	F min	G max	G min	T min	T max	g
M4	13,30	12,30	6,40	6,00	2,80	2,40	7,10	6,90	0,36	0,44	4,62
M5	13,30	12,30	6,40	6,00	2,80	2,40	7,10	6,90	0,36	0,44	4,44
M6	13,30	12,30	6,40	6,00	1,90	1,50	7,10	6,90	0,36	0,44	4,60
	13,30	12,30	6,40	6,00	2,90	2,50	7,10	6,90	0,36	0,44	4,60
	13,30	12,30	6,40	6,00	3,40	3,00	7,10	6,90	0,36	0,44	
M8	16,40	15,40	8,00	7,60	1,70	1,00	10,70	10,50	0,46	0,54	
	16,40	15,40	8,00	7,60	2,70	2,30	10,70	10,50	0,46	0,54	
	16,40	15,40	8,00	7,60	3,70	3,30	10,70	10,50	0,46	0,54	