POLİÜRETAN PANEL VİDASI 12MM

COMPOSITE PANEL SELF DRILLING SCREW — SELBSTBOHRENDE PANEEL SCHRAUBE

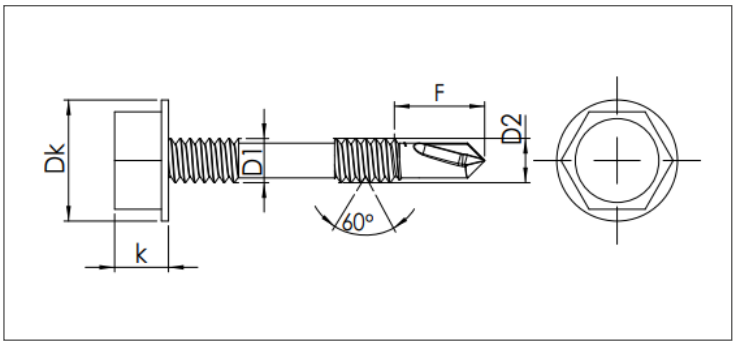

ISO	UNI	DIN
-	-	-
Mekanik Özellikler - Toleranslar *Mechanical Properties - Tolerances* *Mechanische Eigenschaften - Toleranzen*		-

TEKNiK BiLGiLER	TECHNICAL INFORMATIONS	TECHNISCHE INFORMATION

d		5,5
d1	max	5,20
	min	5,45
d2	max	6,30
	min	6,00
k	max	5,45
	min	5,15
Nº	NST Recess No MG Drv No	8
s	max	8,00
	min	7,78
F	max	15,00
	min	14,00
dc	max	11,00
	min	10,00
c	max	1,16

l			5,5
	min	max	weight/ağırlık gr/p
32	31,00	32,00	8,42
50	49,00	51,00	9,40
60	58,50	61,00	10,50
66	64,80	67,00	11,48
76	74,80	78,00	12,68
90	88,50	91,00	14,35
105	103,50	108,00	16,87
120	118,50	121,00	18,91
135	133,50	136,00	20,96