INOX YUVARLAK GÖVDE SIFIR KAFA KAPALI UÇLU PERÇİN SOMUNU

CYLINDER THIN HEAD CLOSED END RIVET NUT | **EINNIETMUTTERN KL.SEKO, RUNDSCHAFT GESCHLOSSEN, GERÄNDELT**

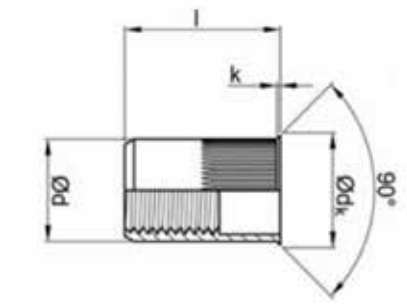

ISO	UNI	DIN
-	-	-
Mekanik Özellikler - Toleranslar *Mechanical Properties - Tolerances* *Mechanische Eigenschaften - Toleranzen*		-

TEKNiK BiLGiLER | **TECHNICAL INFORMATIONS** | **TECHNISCHE INFORMATION**

d	Sıkma Aralığı Grip Range	Delik Çapı Hole Size	d_k	k	l	gr
M4	0,5-2,0	5,9	7	0,5	17	1,74
M5	0,5-2,0	6,9	8	0,5	18	2,35
M6	0,5-2,5	8,9	10	0,6	22	5,27
M8	0,5-3,0	10,9	12	0,65	27	8,64
M10	1,0-3,5	12,9	14	0,7	24,5	15,00