SİLİNDİRİK ÇEKTİRME SOMUN

CYLINDRICAL FURNITURE NUT — SCHRUMPF-MUTTER

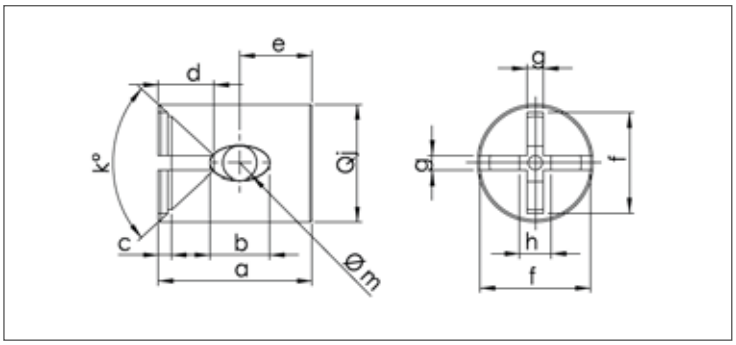

ISO	UNI	DIN
-	-	-
Mekanik Özellikler - Toleranslar *Mechanical Properties - Tolerances* *Mechanische Eigenschaften - Toleranzen*		-

TEKNiK BiLGiLER — TECHNICAL INFORMATIONS — TECHNISCHE INFORMATION

	a	j	i	f	g	e	b	m	d	k	g
min	13,80	9,90									4,00
max	14,00	10,00	6,40	7,20	1,70	5,00	9,00	5,30	2,80	86,00	4,00

Değerler milimetre olarak verilmiştir. Values are given in millimeters. Werte sind in millimetern angegeben.