DÜZ RONDELA DIN 125 A

FLAT WASHER **UNTERLEGSCHEIBE**

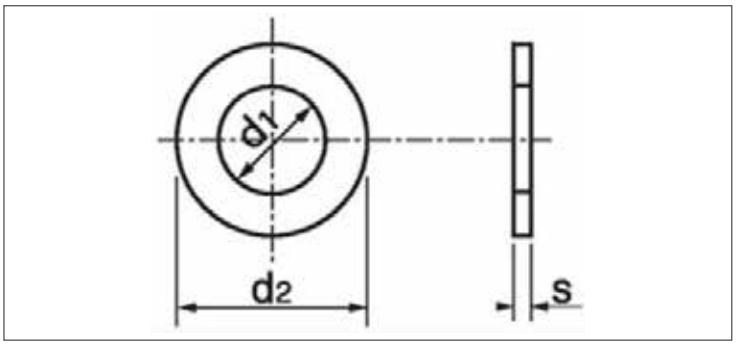

ISO	UNI	DIN
7089	6592	125 A
Mekanik Özellikler - Toleranslar *Mechanical Properties - Tolerances* *Mechanische Eigenschaften - Toleranzen*		UNI EN 10025

TEKNiK BiLGiLER **TECHNICAL INFORMATIONS** **TECHNISCHE INFORMATION**

d	d1 min	d1 max	d2 min	d2 max	s min	s max	gr
M2	2,20	2,34	4,70	5	0,25	0,35	0,04
M3	3,20	3,38	6,64	7	0,45	0,55	0,12
M4	4,30	4,48	8,64	9	0,70	0,90	0,31
M5	5,30	5,48	9,64	10	0,90	1,10	0,44
M6	6,40	6,62	11,57	12	1,40	1,80	1,02
M8	8,40	8,62	15,57	16	1,40	1,80	1,83
M10	10,50	10,77	19,48	20	1,80	2,20	3,57
M12	13,00	13,27	23,48	24	2,30	2,70	6,27
M14	15,00	15,27	27,48	28	2,30	2,70	8,62
M16	17,00	17,27	29,48	30	2,70	3,30	11,30
M18	19,00	19,33	33,38	34	2,70	3,30	14,70
M20	21,00	21,33	36,38	37	2,70	3,30	17,20
M22	23,00	23,33	38,38	39	2,70	3,30	18,30
M24	25,00	25,33	43,38	44	3,70	4,30	28,48
M27	28,00	28,33	49,38	50	3,70	4,30	42,30
M30	31,00	31,39	55,26	56	3,70	4,30	53,60
M33	34,00	34,62	58,80	60	4,40	5,60	75,30
M36	37,00	37,62	64,80	66	4,40	5,60	94,30
M39	40,00	40,62	70,80	72	5,40	6,60	133,00
M42	43,00	43,62	76,80	78	6,00	8,00	183,00
M45	46,00	46,62	83,60	85	6,00	8,00	220,00
M48	50,00	50,62	90,60	92	7,00	9,00	294,00
M52	54,00	54,74	96,60	98	7,00	9,00	330,00
M56	58,00	58,74	103,60	105	8,00	10,00	425,00
M60	62,00	62,74	108,60	110	8,00	10,00	458,00

Değerler milimetre olarak verilmiştir. Values are given in millimeters. Werte sind in millimetern angegeben.