INC DUZ RONDELA DIN 125 A

FLAT WASHER | **UNTERLEGSCHEIBE**

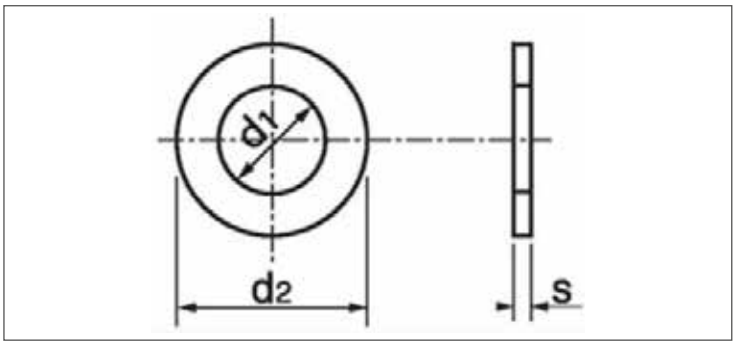

ISO	UNI	DIN
-	-	125 A
Mekanik Özellikler - Toleranslar *Mechanical Properties - Tolerances* *Mechanische Eigenschaften - Toleranzen*		-

TEKNiK BiLGiLER | **TECHNICAL INFORMATIONS** | **TECHNISCHE INFORMATION**

d	d1 min	d1 max	d2 min	d2 max	s min	s max	gr
İNCE / THIN							
1/8	2,90	3,80	8,64	9,27	0,50	1,10	0,37
5/32	3,50	4,60	11,50	12,50	0,50	1,10	0,61
3/16	4,85	5,85	15,65	16,65	0,50	1,10	1,31
1/4	6,15	7,25	17,50	18,50	0,50	1,10	1,82
5/16	8,65	9,65	21,50	22,70	0,50	1,10	3,12
3/8	10,00	11,00	25,00	26,00	0,50	1,10	3,45
7/16	11,50	12,50	27,50	28,50	0,50	1,10	4,16
1/2	13,00	14,00	31,50	32,50	0,50	1,10	5,55
KALIN / THICK							
5/16	8,65	9,65	21,50	22,70	2,50	3,50	7,14
3/8	10,00	11,00	25,00	26,00	2,50	3,50	9,09
7/16	11,50	12,50	27,50	28,50	2,50	3,50	11,60
1/2	13,00	14,00	31,50	32,50	2,50	3,50	16,70
9/16	15,50	16,50	35,50	36,70	2,50	3,50	18,50
5/8	16,20	17,50	39,50	40,50	2,50	3,50	26,30
3/4	20,50	21,50	44,50	45,50	2,50	3,50	34,40
7/8	23,50	24,60	49,00	50,50	2,50	3,50	41,70
1"	26,50	27,50	55,50	56,50	3,00	4,00	45,50
1 1/4	32,50	33,50	64,50	65,50	3,50	4,50	76,90
1 1/2	39,00	40,00	72,00	74,00	3,40	4,50	90,90