DÜZ RONDELA DIN 126

FLAT WASHER **UNTERLEGSCHEIBE**

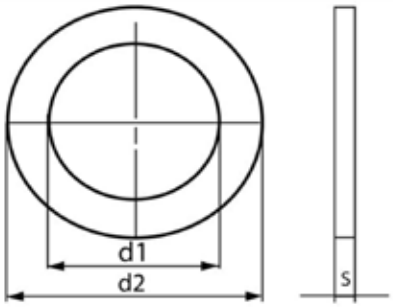

ISO	UNI	DIN
7091	-	126
Mekanik Özellikler - Toleranslar *Mechanical Properties - Tolerances* *Mechanische Eigenschaften - Toleranzen*		UNI EN 10025

TEKNiK BiLGiLER **TECHNICAL INFORMATIONS** **TECHNISCHE INFORMATION**

d	d1 min	d1 max	d2 min	d2 max	s min	s max	gr
M1,6	1,80	2,05	3,25	4	0,20	0,40	0,02
M2	2,40	2,65	4,25	5	0,20	0,40	0,04
M2,5	2,90	3,15	5,25	6	0,40	0,60	0,09
M3	3,40	3,70	6,10	7	0,40	0,60	0,12
M4	4,50	4,80	8,10	9	0,60	1,00	0,31
M5	5,50	5,80	9,10	10	0,80	1,20	0,44
M6	6,60	6,96	10,90	12	1,30	1,90	1,02
M8	9,00	9,36	14,90	16	1,30	1,90	1,83
M10	11,00	11,43	18,70	20	1,70	2,30	3,57
M12	13,50	13,93	22,70	24	2,20	2,80	6,27
M16	17,50	17,93	28,70	30	2,40	3,60	11,30
M20	22,00	22,52	35,40	37	2,40	3,60	17,20
M24	26,00	26,52	42,40	44	3,40	4,60	32,30
M27	30,00	30,52	48,40	50	4,00	4,60	42,30
M30	33,00	33,62	54,10	56	3,40	4,60	53,60
M36	39,00	40,00	64,10	66	4,00	6,00	92,10
M42	45,00	46,00	76,10	78	6,80	9,20	183,00
M48	52,00	53,20	89,80	92	6,80	9,20	294,00
M56	62,00	63,20	102,80	105	8,80	11,20	425,00
M64	70,00	71,20	112,80	115	8,80	11,20	492,00

Değerler milimetre olarak verilmiştir. Values are given in millimeters. Werte sind in millimetern angegeben.