INOX KELEBEK SOMUN

WING NUT | **FLÜGELMITTERN**

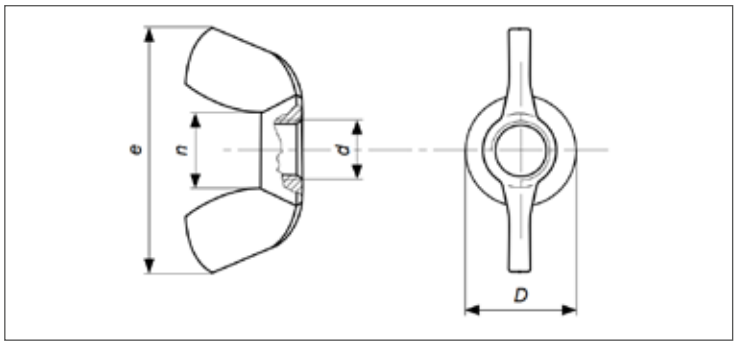

ISO	UNI	DIN
-	5488	315 A2/A4
Mekanik Özellikler - Toleranslar *Mechanical Properties - Tolerances* *Mechanische Eigenschaften - Toleranzen*		ISO 3506-2 ISO 4759-1

TEKNiK BiLGiLER | **TECHNICAL INFORMATIONS** | **TECHNISCHE INFORMATION**

d	d min	d max	n	e min	e max	g min	g max	h min	h max	m min	m max	gr
M3		8	5,2		17,6							1,72
M4	6	8	5,2	18	20	1,10	1,90	8,50	10,5	3,2	4,6	1,66
M5	8	11	6,2	24	26	1,50	2,30	11,00	13	4	6,5	3,50
M6	10	13	8,8	30	33	1,50	2,30	15,00	17	5	8	6,53
M8	13	16	9,2	36	39	2,00	2,80	18,00	20	6,5	10	8,10
M10	17	20	11,4	48	51	4,40	3,60	23,00	25	8	12	13,66
M12	20	23	14,4	62	65	4,90	4,10	31,00	33,5	10	14	35,12
M14		26,6	17,5		63,5							60,72
M16	26	29	17,5	70	73	6,40	5,60	35,00	37,5	13	17	57,68

Değerler milimetre olarak verilmiştir. Values are given in millimeters. Werte sind in millimetern angegeben.