INC YAYLI RONDELA DIN 127

FLAT WASHER **UNTERLEGSCHEIBE**

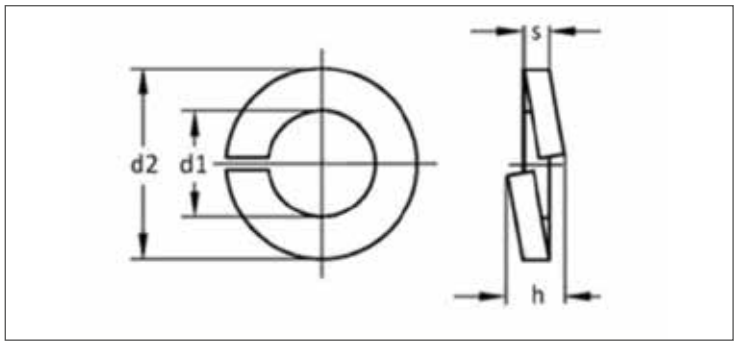

ISO	UNI	DIN
-	-	127
Mekanik Özellikler - Toleranslar *Mechanical Properties - Tolerances* *Mechanische Eigenschaften - Toleranzen*		-

TEKNiK BiLGiLER **TECHNICAL INFORMATIONS** **TECHNISCHE INFORMATION**

d	d1 min	d1 max	d2	s	h	gr
1/8	3,30	3,90	6,70	0,80	1,80	0,10
5/32	3,80	4,40	7,60	0,90	2,10	0,18
3/16	4,80	5,40	9,20	1,20	2,80	0,36
1/4	6,40	6,60	12,37	1,60	3,80	0,77
5/16	7,70	8,20	14,80	2,00	4,70	1,54
3/8	9,60	9,80	17,30	2,20	5,20	2,50
7/16	11,20	11,40	19,70	2,20	5,20	4,00
1/2	12,70	13,00	21,90	2,50	5,90	5,88
9/16	14,30	14,60	24,50	3,00	7,10	6,67
5/8	16,00	16,30	27,25	3,50	8,30	9,09
3/4	19,20	19,45	32,15	4,00	9,40	15,15
7/8	22,30	22,70	37,00	4,00	9,40	16,17
1"	25,40	26,00	42,00	5,00	11,80	27,78
1 1/8	28,70	29,30	46,90	6,00	14,20	43,48
1 1/4	31,90	32,50	51,70	6,00	14,20	59,18
1 1/2	38,30	40,70	61,20	6,00	14,20	71,70
1 5/8	41,30	43,70	68,20	7,00	16,50	111,00
1 3/4	44,65	45,44	71,20	7,00	16,50	117,00
2"	49,50	52,50	77,00	7,00	16,50	152,00

Değerler milimetre olarak verilmiştir. Values are given in millimeters. Werte sind in millimetern angegeben.