YAYLI RONDELA DIN 127 B

SPRING WASHER **FEDERSCHEIBE**

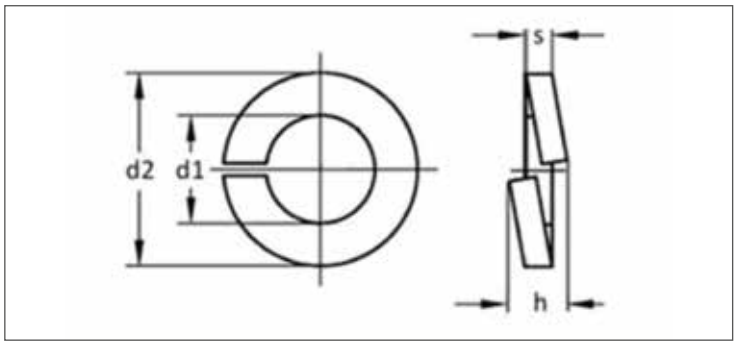

ISO	UNI	DIN
-	1751	127 B
Mekanik Özellikler - Toleranslar *Mechanical Properties - Tolerances* *Mechanische Eigenschaften - Toleranzen*		UNI EN 10270

TEKNiK BiLGiLER **TECHNICAL INFORMATIONS** **TECHNISCHE INFORMATION**

d	d1 min	d1 max	d2 max	s min	s max	h min	h max	gr
M2	2,10	2,40	4,40	0,40	0,60	1,00	1,20	0,03
M3	3,10	3,40	6,20	0,70	0,90	1,60	1,90	0,11
M4	4,10	4,40	7,60	0,80	1,00	1,80	2,10	0,18
M5	5,10	5,40	9,20	1,10	1,30	2,40	2,80	0,36
M6	6,10	6,50	11,80	1,50	1,70	3,20	3,80	0,83
M8	8,10	8,50	14,80	1,90	2,10	4,00	4,70	1,60
M10	10,20	10,70	18,10	2,05	2,35	4,40	5,20	2,53
M12	12,20	12,70	21,10	2,35	2,65	5,00	5,90	3,82
M14	14,20	14,70	24,10	2,85	3,15	6,00	7,10	6,01
M16	16,20	17,00	27,40	3,30	3,70	7,00	8,30	8,91
M18	18,20	19,00	29,40	3,30	3,70	7,00	8,30	9,73
M20	20,20	21,20	33,60	3,80	4,20	8,00	9,40	15,20
M22	22,50	23,50	35,90	3,80	4,20	8,00	9,40	16,50
M24	24,50	25,50	40,00	4,80	5,20	10,00	11,80	26,20
M27	27,50	28,50	43,00	4,80	5,20	10,00	11,80	28,70
M30	30,50	31,70	48,20	5,80	6,20	12,00	14,20	44,30
M33	33,50	34,70	55,20	5,80	6,20	12,00	14,20	63,00
M36	36,50	37,70	58,20	5,80	6,20	12,00	14,20	67,30
M39	39,50	40,70	61,20	5,80	6,20	12,00	14,20	71,70
M42	42,50	43,70	68,20	6,80	7,20	14,00	16,50	111,00
M45	45,50	46,70	70,00	6,80	7,20	14,00	16,50	117,00