YAYLI RONDELA DIN 128 A

SPLIT SPRING WASHER TYPE A | **GETEILTE FEDERSCHEIBEN TYP A**

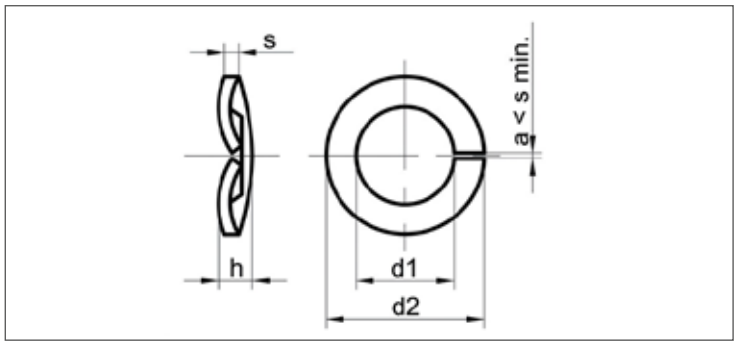

ISO	UNI	DIN
-	8839	128 A
Mekanik Özellikler - Toleranslar *Mechanical Properties - Tolerances* *Mechanische Eigenschaften - Toleranzen*		-

TEKNiK BiLGiLER | **TECHNICAL INFORMATIONS** | **TECHNISCHE INFORMATION**

d	d1 min	d2	d3 min	d3 max	s	h max	h min	gr
M3	3,10	5,40	7	6,70	1,25	3,00	2,00	0,30
M4	4,10	6,70	9	8,70	1,75	4,20	2,80	0,68
M5	5,10	8,25	11	10,60	2,00	4,80	3,20	1,18
M6	6,10	9,50	12	11,60	2,25	5,40	3,60	1,49
M8	8,20	12,50	16	15,60	2,75	6,60	4,40	3,18
M10	10,20	15,00	19	18,50	3,00	7,20	4,80	4,70
M12	12,20	17,50	22	21,50	3,50	8,40	5,60	7,28
M14	14,20	21,00	27	26,50	4,50	10,80	7,20	14,50
M16	16,20	24,00	30	29,50	5,00	12,00	8,00	19,80
M18	18,20	27,00	34	33,50	5,50	13,20	8,80	27,60
M20	20,20	30,00	38	37,50	6,10	14,60	9,80	38,30
M22	22,50	34,00	42	41,20	6,60	15,80	10,60	41,60
M24	24,50	34,00	42	41,20	7,10	17,00	11,40	46,60
M27	27,50	39,00	48	47,20	7,10	17,00	11,40	67,40
M30	30,50	42,00	52	51,00	7,10	17,00	11,40	76,30
M33	33,50	48,00	58	57,00	8,10	19,40	13,00	105,00
M36	36,50	52,00	62	61,00	9,10	21,80	14,60	141,00
M39	39,50	56,00	70	69,00	10,10	24,20	16,20	208,00
M42	42,50	60,00	75	74,00	11,10	26,60	17,60	209,00