EĞİMLİ YAYLI RONDELA DIN 128A

SPLIT SPRING WASHERS CURVED FORM A | **GETEILTE FEDERSCHEIBEN GEBOGENE FORM A**

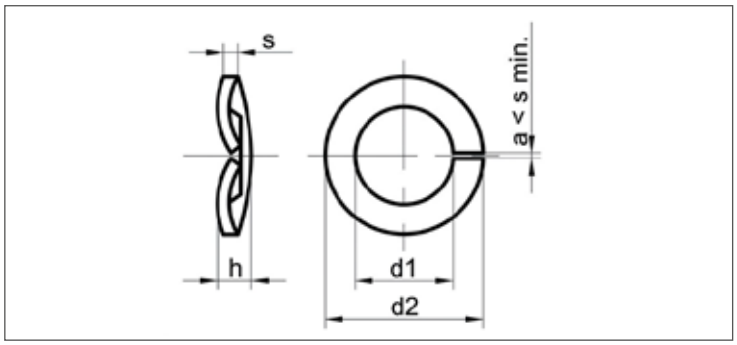

ISO	UNI	DIN
-	8839	128 A
Mekanik Özellikler - Toleranslar *Mechanical Properties - Tolerances* *Mechanische Eigenschaften - Toleranzen*		UNI EN 10270

TEKNiK BiLGiLER | **TECHNICAL INFORMATIONS** | **TECHNISCHE INFORMATION**

d	d1 min	d1 max	d2 max	b max	s max	h min	h max	gr
M2	2,10	2,40	4,40	0,90	0,50	0,70	0,90	0,04
M2,5	2,60	2,90	5,10	1,00	0,60	0,90	1,10	0,06
M3	3,10	3,40	6,20	1,30	0,70	1,10	1,30	0,09
M3,5	3,60	3,90	6,70	1,30	0,70	1,10	1,30	0,10
M4	4,10	4,40	7,60	1,50	0,80	1,20	1,40	0,15
M5	5,10	5,40	9,20	1,80	1,00	1,50	1,70	0,30
M6	6,10	6,50	11,80	2,50	1,30	2,00	2,20	0,70
M7	7,10	7,50	12,70	2,50	1,30	2,00	2,20	0,75
M8	8,10	8,50	14,80	3,00	1,60	2,45	2,75	1,30
M10	10,20	10,70	18,10	3,50	1,80	2,85	3,15	2,10
M12	12,20	12,70	21,10	4,00	2,10	3,35	3,65	3,20
M14	14,20	14,70	24,10	4,50	2,40	3,90	4,30	4,80
M16	16,20	17,00	27,40	5,00	2,80	4,50	5,10	7,00
M18	18,20	19,00	29,40	5,00	2,80	4,50	5,10	7,80
M20	20,20	21,20	33,60	6,00	3,20	5,10	5,90	12,20
M22	22,50	23,50	35,90	6,00	3,20	5,10	5,90	13,30
M24	24,50	25,50	40,00	7,00	4,00	6,50	7,50	21,50
M27	27,50	28,50	43,00	7,00	4,00	6,50	7,50	23,70
M30	30,50	31,70	48,20	8,00	6,00	9,50	10,50	42,50
M36	36,50	37,70	58,20	10,00	6,00	10,30	11,30	68,00

Değerler milimetre olarak verilmiştir. Values are given in millimeters. Werte sind in millimetern angegeben.