ONDÜLA RONDELA DIN 137 A

WAVE SPRING WASHERS | **WELLENFEDERSCHEIBEN**

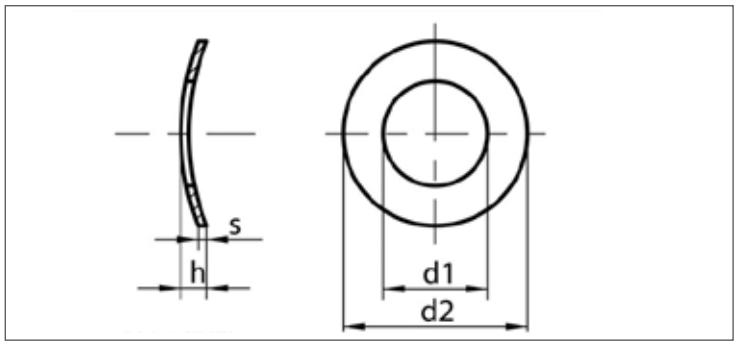

ISO	UNI	DIN
-	-	137A
Mekanik Özellikler - Toleranslar *Mechanical Properties - Tolerances* *Mechanische Eigenschaften - Toleranzen*		UNI EN 10132-4 (267-26)

TEKNiK BiLGiLER | **TECHNICAL INFORMATIONS** | **TECHNISCHE INFORMATION**

d	d1 min	d2 max	h min	s	gr
M2	2,20	4,50	0,50	0,30	0,03
M2,5	2,80	5,50	0,55	0,30	0,04
M3	3,20	6,00	0,65	0,40	0,06
M3,5	3,70	7,00	0,70	0,40	0,09
M4	4,30	8,00	0,80	0,50	0,14
M5	5,30	10,00	0,90	0,50	0,22
M6	6,40	11,00	1,10	0,50	0,25
M8	8,40	15,00	1,70	0,50	0,48
M10	10,50	18,00	2,00	0,80	1,05

Değerler milimetre olarak verilmiştir. Values are given in millimeters. Werte sind in millimetern angegeben.