ONDÜLA RONDELA DIN 137 B

WAVE SPRING WASHERS | **WELLENFEDERSCHEIBEN**

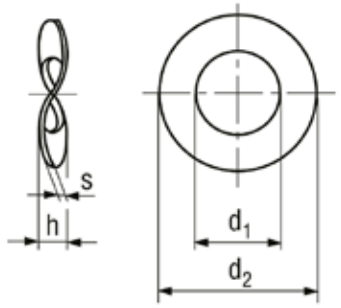

ISO	UNI	DIN
-	-	137B
Mekanik Özellikler - Toleranslar *Mechanical Properties - Tolerances* *Mechanische Eigenschaften - Toleranzen*		UNI EN 10132-4 (267-26)

TEKNiK BiLGiLER | **TECHNICAL INFORMATIONS** | **TECHNISCHE INFORMATION**

d	d1 H14	d2 js16	h min	h max	s nominal	s min	s max	gr
M3	3,20	8,00	0,80	1,60	0,50	0,45	0,55	0,17
M3,5	3,70	8,00	0,90	1,80	0,50	0,45	0,55	0,15
M4	4,30	9,00	1,00	2,00	0,50	0,45	0,55	0,19
M5	5,30	11,00	1,10	2,20	0,50	0,45	0,55	0,27
M6	6,40	12,00	1,30	2,60	0,80	0,45	0,55	0,32
M8	8,40	15,00	1,50	3,00	0,80	0,74	0,86	0,76
M10	10,50	21,00	2,10	4,20	1,00	0,93	1,07	2,04
M12	13,00	24,00	2,50	5,00	1,20	1,13	1,27	3,10
M14	15,00	28,00	3,00	6,00	1,60	1,52	1,68	5,50
M16	17,00	30,00	3,20	6,40	1,60	1,52	1,68	6,00
M18	19,00	34,00	3,30	6,60	1,60	1,52	1,68	7,80
M20	21,00	36,00	3,70	7,40	1,60	1,52	1,68	8,43
M22	23,00	40,00	3,90	7,80	1,80	1,70	1,90	11,90
M24	25,00	44,00	4,10	8,20	1,80	1,70	1,90	14,50
M27	28,00	50,00	4,70	9,40	2,00	1,90	2,10	21,10
M30	31,00	56,00	5,00	10,00	2,20	2,10	2,30	29,50