AĞAÇ SOMUN

TEE NUTS **HOLZMUTTERNS**

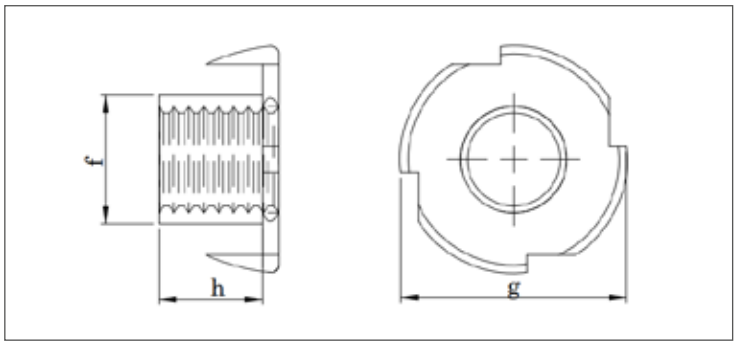

ISO	UNI	DIN
EN 10230-1	-	1624
Mekanik Özellikler - Toleranslar *Mechanical Properties - Tolerances* *Mechanische Eigenschaften - Toleranzen*		DIN 267 UNI 3740-4 ISO 4759-1

TEKNiK BiLGiLER **TECHNICAL INFORMATIONS** **TECHNISCHE INFORMATION**

d	g min(2)	g max (2)	f min (1)	f max (1)	h min (3)	h max (3)	gr
M3		13,00		4,40		5,00	
M4		15,00		5,60		6,00	
M5		17,00		6,50		8,00	2,50
M6	17,80	18,50	7,20	7,40	9,30	10,00-12,00 (9,60)	3,80
M8	21,10	21,50	9,30	9,50	10,80	11,00-15,00 (11,20)	5,20
M10		25,50		12,00		13,00	9,35
5/16	21,10	21,50	9,30	9,50	10,80	11,00-15,00 (11,20)	5,20

Değerler milimetre olarak verilmiştir. Values are given in millimeters. Werte sind in millimetern angegeben.