DÖRT KÖŞE U RONDELA DIN 434

FOUR CORNER U WASHER | **U-UNTERLEGSCHEIBE MIT VIER ECKEN**

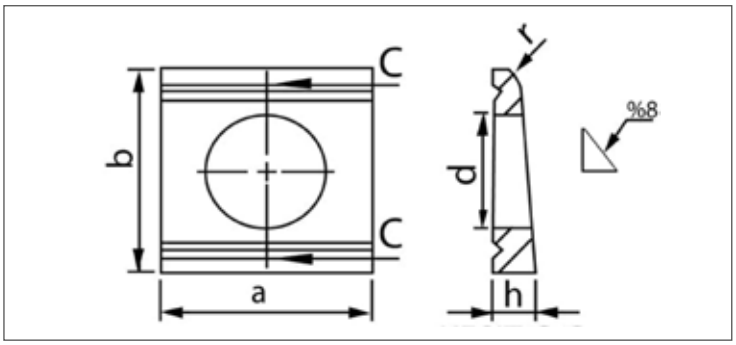

ISO	UNI	DIN
-	6598	434
Mekanik Özellikler - Toleranslar *Mechanical Properties - Tolerances* *Mechanische Eigenschaften - Toleranzen*		UNI EN 10025

TEKNiK BiLGiLER | **TECHNICAL INFORMATIONS** | **TECHNISCHE INFORMATION**

d	d1 min (d)	d1 max (d)	a min	a max	b min	b max	h min	h max	s2	e	gr
M8	9,00	9,36	20,00	24,00	21,35	22,65	3,20	4,40	2,00	2,90	9,57
M10	11,00	11,43	20,00	24,00	21,35	22,65	3,20	4,40	2,00	2,90	8,85
M12	14,00	14,43	24,00	28,00	29,35	30,65	3,90	5,90	2,50	3,70	18,40
M14	15,50		32,00		36,00		5,90		3,00	4,50	33,60
M16	18,00	18,43	29,50	34,50	35,20	36,80	4,90	6,90	3,00	4,45	31,80
M18	20,00		40,00		44,00		7,00		3,50	5,25	59,30
M20	22,00	22,52	37,50	42,50	43,20	44,80	6,00	8,00	3,50	5,25	56,90
M22	24,00	24,52	41,50	46,50	49,20	50,80	7,00	9,00	4,00	6,00	82,30
M24	26,00	26,52	53,00	59,00	55,05	56,95	7,30	9,70	4,00	6,26	128,00
M27	30,00	30,52	53,00	59,00	55,05	56,95	7,30	9,70	4,00	6,26	119,00
M30	33,00		62,00		56,00		9,50		4,00	6,52	153,00