ALTIKÖŞE KONTRA SOMUN

HEXAGON-THIN NUTS — SECHSKANTMUTTER, NIEDRIGE FORM

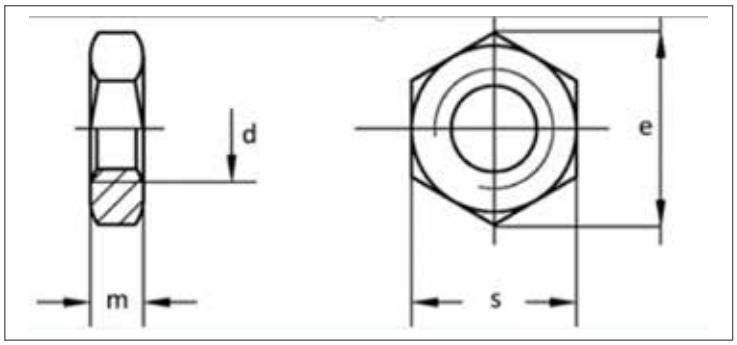

DIN EN ISO	UNI	DIN
4035	-	439-2
Mekanik Özellikler - Toleranslar *Mechanical Properties - Tolerances* *Mechanische Eigenschaften - Toleranzen*		ISO 898-2 UNI 3740-4 ISO 4759-1

TEKNiK BiLGiLER — TECHNICAL INFORMATIONS — TECHNISCHE INFORMATION

d	P	da min	da max	m min	m' min	m max	s min	s max	e min	g
M4	0,70	4,00	4,60	1,95	1,56	2,20	6,78	7,00	7,66	
M5	0,80	5,00	5,75	2,45	1,96	2,70	7,78	8,00	8,79	
M6	1,00	6,00	6,75	2,90	2,32	3,20	9,78	10,00	11,05	
M8	1,25 / 1,00	8,00	8,75	3,70	2,96	4,00	12,73	13,00	14,38	
M10	M10x1,00-M10x1,25-1,50	10,00	10,80	4,70	3,76	5,00	16,73	17,00	18,90	7,20
M12	1,75 / 1,50 / 1,25	12,00	13,00	5,70	4,56	6,00	18,67	19,00	21,10	
M14	M12x1,50-M12x1,25-1,75	14,00	15,10	6,42	5,14	7,00	21,67	22,00	24,49	10,40
M16	M16x1,50-2,00	16,00	17,30	7,42	5,94	8,00	23,67	24,00	26,75	20,50
M18	M18x1,50-M18x2,00-2,50	18,00	19,50	8,42	6,74	9,00	26,16	27,00	29,56	29,60
M20	2,50 / 2,00 / 1,50	20,00	21,60	9,10	7,28	10,00	29,16	30,00	32,95	
M22	2,50 / 2,00 / 1,50	22,00	23,80	9,90	7,92	11,00	31,00	32,00	35,03	
M24	3,00 / 2,00 / 1,50	24,00	25,90	10,90	8,72	12,00	35,00	36,00	39,55	
M27	3,00 / 2,00 / 1,50	27,00	29,20	12,40	9,90	13,50	40,00	41,00	45,20	

Değerler milimetre olarak verilmiştir. Values are given in millimeters. Werte sind in millimetern angegeben.