INOX ALTIKÖŞE KONTRA SOMUN

HEXAGON-THIN NUTS | **SECHSKANTMUTTER, NIEDRIGE FORM**

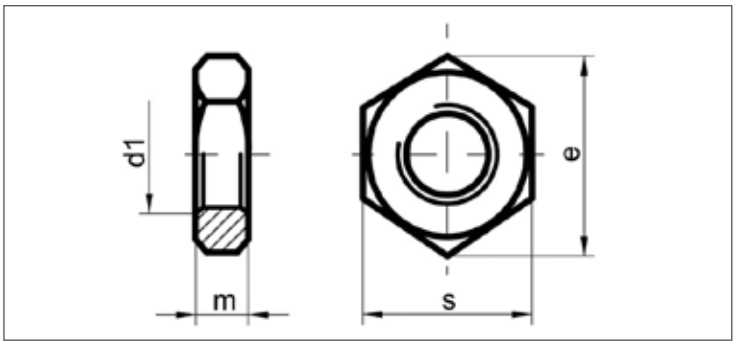

ISO	UNI	DIN
-	-	439
Mekanik Özellikler - Toleranslar *Mechanical Properties - Tolerances* *Mechanische Eigenschaften - Toleranzen*		ISO 3506-2 UNI 3740-4 ISO 4759-1

TEKNiK BiLGiLER | **TECHNICAL INFORMATIONS** | **TECHNISCHE INFORMATION**

d	p	da max	da min	m max	m min	m' min	s max	s min	e min	gr
M10	1,00	10,80	10	5	4,70	3,76	17	16,73	18,9	7,20
M10	1,25	10,80	10	5	4,70	3,76	17	16,73	18,9	7,20
M10	1,50	10,80	10	5	4,70	3,76	17	16,73	18,9	7,20
M14	1,25	15,10	14	7	6,42	5,14	22	21,67	24,49	10,40
M14	1,50	15,10	14	7	6,42	5,14	22	21,67	24,49	10,40
M14	1,75	15,10	14	7	6,42	5,14	22	21,67	24,49	10,40
M16	1,50	17,30	16	8	7,42	5,94	24	23,67	26,75	20,50
M16	2,00	17,30	16	8	7,42	5,94	24	23,67	26,75	20,50
M18	1,50	19,50	18	9	8,42	6,74	27	26,16	29,56	29,60
M18	2,00	19,50	18	9	8,42	6,74	27	26,16	29,56	29,60
M18	2,50	19,50	18	9	8,42	6,74	27	26,16	29,56	29,60