DIŞ EMNİYET SEGMANI

RETAINING RINGS FOR SHAFTS TYPE A | **SICHERUNGSPRINGE FÜR WELLEN TYP A**

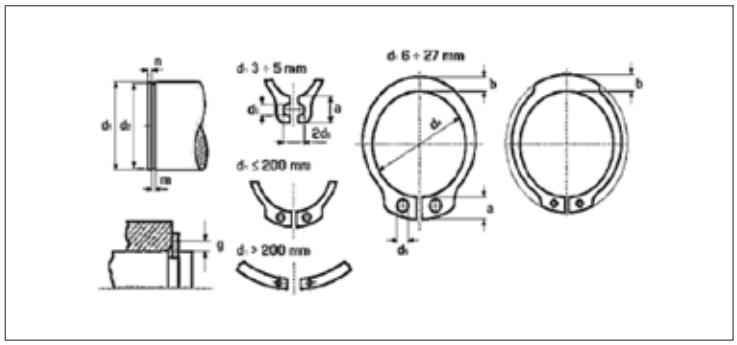

ISO	UNI	DIN
-	7435	471
Mekanik Özellikler - Toleranslar *Mechanical Properties - Tolerances* *Mechanische Eigenschaften - Toleranzen*		UNI EN 10132-1/4 DIN 17222

TEKNiK BiLGiLER | **TECHNICAL INFORMATIONS** | **TECHNISCHE INFORMATION**

d	d3		s		a max	b ≈	d5	d1	b	gr
4	3,70	+ 0,04 - 0,15	0,40	0 - 0,05	2,20	0,90	1,00	3,80	0,50	0,033
5	4,70		0,60		2,50	1,10	1,00	4,80	0,70	0,080
6	5,60		0,70		2,70	1,30	1,20	5,70	0,80	0,126
7	6,50	+ 0,06 - 0,18	0,80		3,10	1,40	1,20	6,70	0,90	0,192
8	7,40		0,80		3,20	1,50	1,20	7,60	0,90	0,225
9	8,40		1,00	0 - 0,06	3,30	1,70	1,20	8,60	1,10	0,379
10	9,30	+ 0,10 - 0,36	1,00		3,30	1,80	1,20	9,60	1,10	0,420
11	10,20		1,00		3,30	1,80	1,50	10,50	1,10	0,454
12	11,00		1,00		3,30	1,80	1,50	11,50	1,10	0,490
13	11,90		1,00		3,40	2,00	1,70	12,40	1,10	0,584
14	12,90		1,00		3,50	2,10	1,70	13,40	1,10	0,652
15	13,80		1,00		3,60	2,20	1,70	14,30	1,10	0,732
16	14,70		1,00		3,70	2,20	1,70	15,20	1,10	0,810
17	15,70		1,00		3,80	2,30	1,70	16,20	1,10	0,892
18	16,50		1,20		3,90	2,40	1,70	17,00	1,30	1,198
19	17,50		1,20		3,90	2,50	2,00	18,00	1,30	1,253
20	18,50	+ 0,13 - 0,42	1,20		4,00	2,60	2,00	19,00	1,30	1,320
21	19,50		1,20		4,10	2,70	2,00	20,00	1,30	1,480
22	20,50		1,20		4,20	2,80	2,00	21,00	1,30	1,621
23	21,50	+ 0,21 - 0,42	1,20		4,30	2,90	2,00	22,00	1,30	1,745
24	22,20		1,20		4,40	3,00	2,00	22,90	1,30	1,801
25	23,20		1,20		4,40	3,00	2,00	23,90	1,30	1,928
26	24,20		1,20		4,50	3,10	2,00	24,90	1,30	2,019
27	24,90		1,20		4,60	3,10	2,00	25,60	1,30	2,170
28	25,90		1,50		4,70	3,20	2,00	26,60	1,60	2,870
29	26,90		1,50		4,80	3,40	2,00	27,60	1,60	3,100
30	27,90		1,50		5,00	3,50	2,00	28,60	1,60	3,294
31	28,60	+ 0,21 - 0,42	1,50		5,00	3,50	2,50	29,30	1,60	3,301
32	29,60		1,50		5,20	3,60	2,50	30,30	1,60	3,887
33	30,50	+ 0,25 - 0,50	1,50		5,20	3,70	2,50	31,30	1,60	3,639
34	31,50		1,50		5,40	3,80	2,50	32,30	1,60	4,221
35	32,50		1,50		5,60	3,90	2,50	33,00	1,60	4,365
36	33,20		1,75		5,60	4,00	2,50	34,00	1,85	4,719
37	34,20		1,75		5,70	4,10	2,50	35,00	1,85	5,260
38	35,20		1,75		5,80	4,20	2,50	36,00	1,85	6,203
39	36,00	+ 0,39 - 0,90	1,75		5,90	4,30	2,50	37,00	1,85	6,668
40	36,50		1,75		6,00	4,40	2,50	37,50	1,85	6,234

Değerler milimetre olarak verilmiştir. Values are given in millimeters. Werte sind in millimetern angegeben.