ALTI KÖŞE SOMUN

HEXAGON NUT | **SECHSKANTMUTTER**

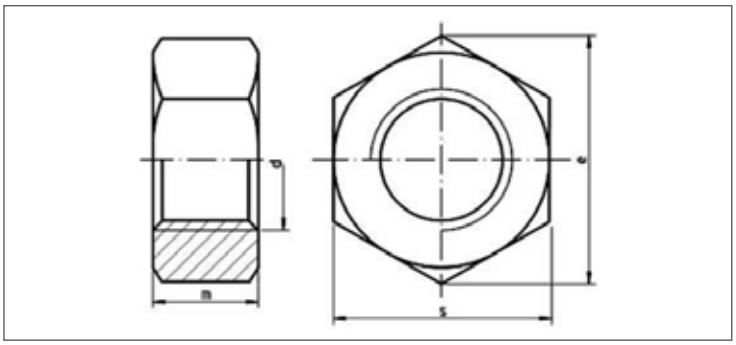

ISO	UNI	DIN
4034	-	555
Mekanik Özellikler - Toleranslar *Mechanical Properties - Tolerances* *Mechanische Eigenschaften - Toleranzen*		-

TEKNiK BiLGiLER | **TECHNICAL INFORMATIONS** | **TECHNISCHE INFORMATION**

d1	s	e	m	gr
M5	8,00	8,63	4,00	1,11
M6	10,00	10,89	5,00	2,32
M8	13,00	14,20	6,50	4,62
M10	17,00	18,72	8,00	10,90
M12	19,00	20,88	10,00	15,90
M14	22,00	24,49	11,00	25,00
M16	24,00	26,17	13,00	30,80
M18	27,00	29,56	15,00	49,40
M20	30,00	32,95	16,00	60,30
M22	32,00	35,03	18,00	80,20
M24	36,00	39,55	19,00	103,00
M27	41,00	45,20	22,00	154,00
M30	46,00	50,85	24,00	216,00
M33	50,00	55,37	26,00	271,00
M36	55,00	60,79	29,00	369,00
M39	60,00	66,44	31,00	472,00
M42	65,00	71,30	34,00	610,00
M45	70,00	76,95	36,00	750,00
M48	75,00	82,06	38,00	924,00
M52	80,00	88,25	42,00	1130,00
M56	85,00	93,56	45,00	1350,00
M60	90,00	99,23	48,00	1600,00
M64	95,00	104,86	51,00	1880,00

Değerler milimetre olarak verilmiştir. Values are given in millimeters. Werte sind in millimetern angegeben.