KARE SOMUN

SQUARE NUT | **VIERKANT MUTTER**

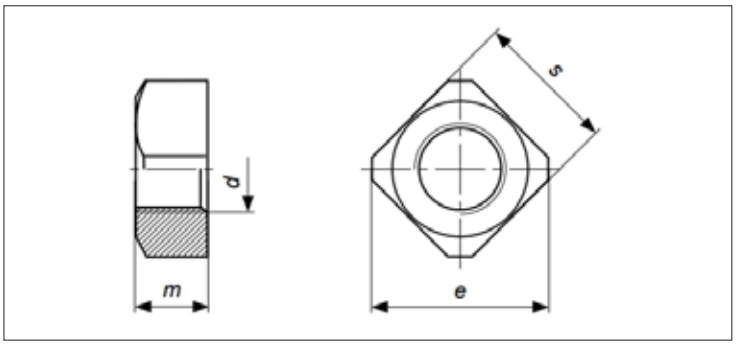

ISO	UNI	DIN
-	5597	557
Mekanik Özellikler - Toleranslar *Mechanical Properties - Tolerances* *Mechanische Eigenschaften - Toleranzen*		-

TEKNiK BiLGiLER | **TECHNICAL INFORMATIONS** | **TECHNISCHE INFORMATION**

d	m	mw	s	e max	dw min	gr
M5	4,00	2,50	8,00	11,30	6,70	8,00
M6	5,00	3,20	10,00	14,10	8,70	10,00
M8	6,50	4,10	13,00	18,40	11,50	13,00
M10	8,00	5,20	17,00	22,60	14,50	17,00
M12	10,00	6,60	19,00	25,40	16,50	19,00
M16	13,00	8,60	24,00	33,90	22,00	24,00