UZUN FLANŞLI SOMUN

LONG FLANGE NUT

LANGE FLANSCHMUTTER

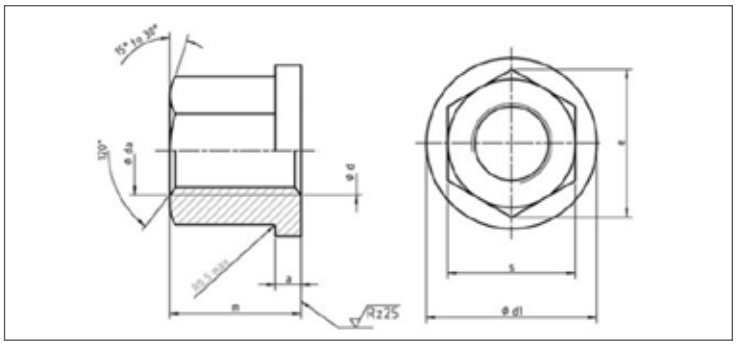

ISO	UNI	DIN
-	-	6331
Mekanik Özellikler - Toleranslar *Mechanical Properties - Tolerances* *Mechanische Eigenschaften - Toleranzen*		-

TEKNiK BiLGiLER — TECHNICAL INFORMATIONS — TECHNISCHE INFORMATION

d	a	d1	da min	da max	e min	m	s	gr
M6	3,00	14,00	6,00	6,75	11,05	9,00	10,00	6,00
M8	3,50	18,00	8,00	8,75	14,38	12,00	13,00	12,00
M10	4,00	22,00	10,00	10,80	17,77	15,00	16,00	22,00
M12	4,00	25,00	12,00	13,00	20,03	18,00	18,00	30,00
M16	5,00	31,00	16,00	17,30	26,75	24,00	24,00	68,00
M20	6,00	37,00	20,00	21,60	33,53	30,00	30,00	124,00
M24	6,00	45,00	24,00	25,90	39,98	36,00	36,00	219,00
M27	7,00	50,00	27,00	29,10	45,63	40,00	41,00	320,00
M30	8,00	58,00	30,00	32,40	51,28	45,00	46,00	464,00
M36	10,00	68,00	36,00	38,90	61,31	54,00	55,00	790,00
M42	12,00	80,00	42,00	45,40	72,61	63,00	65,00	1290,00
M48	14,00	92,00	48,00	51,80	83,91	72,00	75,00	1970,00