ALTI KÖŞE UZATMA SOMUNU

EXTENSION NUTS | **SECHSKANTMUTTERN LANGE AUSFÜHRUNG**

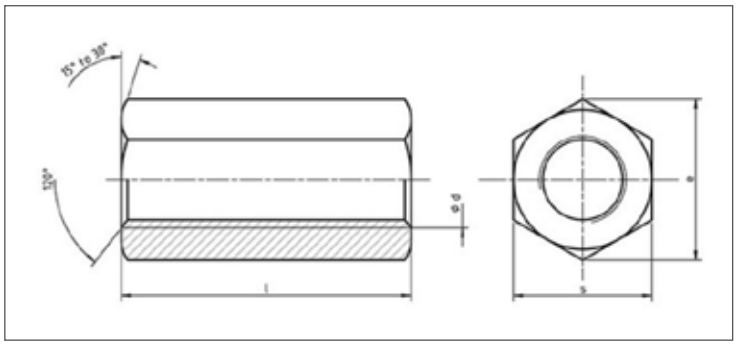

ISO	UNI	DIN
-	-	6334
Mekanik Özellikler - Toleranslar *Mechanical Properties - Tolerances* *Mechanische Eigenschaften - Toleranzen*		DIN 267 UNI 3740-4 ISO 4759-1

TEKNiK BiLGiLER | **TECHNICAL INFORMATIONS** | **TECHNISCHE INFORMATION**

d	s min	s max	e min	m min	m	gr
M5	7,78	8,00	8,79	14,65	14,35	4,00
M6	9,78	10,00	11,05	19,58	20,42	9,00
M6	9,78	10,00	11,05	29,58	30,42	13,80
M6	9,78	10,00	11,05	39,50	40,50	18,60
M8	12,73	13,00	14,38	19,58	20,42	16,00
M8	12,73	13,00	14,38	23,58	24,42	19,00
M8	12,73	13,00	14,38	29,58	30,42	24,00
M8	12,73	13,00	14,38	39,50	40,50	32,00
M10	16,73	17,00	18,90	19,58	20,42	28,00
M10	16,73	17,00	18,90	29,58	30,42	42,00
M10	16,73	17,00	18,90	44,50	45,50	63,00
M12	18,67	19,00	21,10	29,58	30,42	50,00
M12	18,67	19,00	21,10	35,50	36,50	60,00
M12	18,67	19,00	21,10	49,50	50,50	100,00
M16	18,67	24,00	26,75	47,50	48,50	120,00
M16	18,67	24,00	26,75	59,40	60,60	150,00
M20	29,18	30,00	32,95	59,40	60,60	235,00
M20	29,18	30,00	32,95	71,40	72,60	410,00

Değerler milimetre olarak verilmiştir. Values are given in millimeters. Werte sind in millimetern angegeben.