INOX TIRTIKLI RONDELA

SERRATED SPRING WASHERS | **EDELSTAHL FAECHERSCHEIBE**

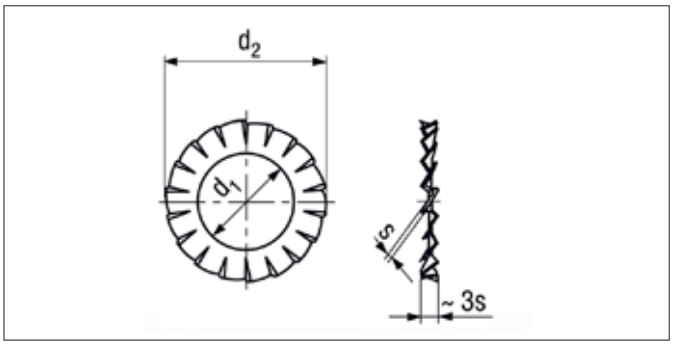

ISO	UNI	DIN
-	8842	6798 A A2/A4
Mekanik Özellikler - Toleranslar *Mechanical Properties - Tolerances* *Mechanische Eigenschaften - Toleranzen*		ISO 3506-3

TEKNiK BiLGiLER | **TECHNICAL INFORMATIONS** | **TECHNISCHE INFORMATION**

d	d1 min	d1 max	d2 min	d2 max	s	Min. diş sayısı Min. number of teeth A	gr
M2	2,20	2,34	4,2	4,50	0,30	9	0,030
M2,5	2,70	2,84	5,2	5,50	0,40	9	0,046
M3	3,20	3,38	5,7	6,00	0,40	9	0,061
M4	4,30	4,48	7,64	8,00	0,50	11	0,142
M5	5,30	5,48	9,64	10,00	0,60	11	0,283
M6	6,40	6,62	10,57	11,00	0,70	12	0,364
M7	7,40	7,62	12,07	12,50	0,80	14	0,506
M8	8,40	8,62	14,57	15,00	0,80	14	0,810
M10	10,50	10,77	17,57	18,00	0,90	16	1,270
M12	13,00	13,27	19,98	20,50	1,00	17	1,720
M14	15,00	15,27	23,48	24,00	1,00	18	2,430
M16	17,00	17,27	25,48	26,00	1,20	18	3,040
M18	19,00	19,33	29,48	30,00	1,40	18	5,060
M20	21,00	21,33	32,36	33,00	1,40	20	6,070
M22	23,00	23,33	35,38	36,00	1,50	20	7,590

Değerler milimetre olarak verilmiştir. Values are given in millimeters. Werte sind in millimetern angegeben.