TIRTIL RONDELA DIN 6798 V

CONICAL SERRATED SPRING WASHERS | **KONISCH GEZAHNTE FEDERSCHEIBEN**

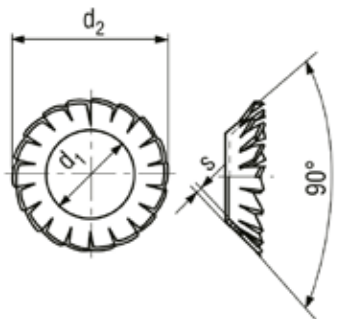

ISO	UNI	DIN
-	-	6798V
Mekanik Özellikler - Toleranslar *Mechanical Properties - Tolerances* *Mechanische Eigenschaften - Toleranzen*		UNI EN 10132-4

TEKNiK BiLGiLER | **TECHNICAL INFORMATIONS** | **TECHNISCHE INFORMATION**

d	d1 min	max	d2 H13 (~)	s1	Minmum number of teeth	gr
M3	3,20	3,38	6,00	0,20	12	0,04
M3,5	3,70	3,88	7,00	0,25	12	0,08
M4	4,30	4,48	8,00	0,25	14	0,10
M5	5,30	5,48	9,80	0,30	14	0,20
M6	6,40	6,62	11,80	0,40	16	0,30
M8	8,40	8,62	15,30	0,40	18	0,50
M10	10,50	10,77	19,00	0,50	20	1,00
M12	13,00	13,27	23,00	0,50	26	1,50
M14	15,00	15,27	26,20	0,50	28	2,00
M16	17,00	17,27	30,20	0,60	30	2,40