ÇELİK KONSTRÜKSİYON SOMUNU

HIGH STRENGTH HEX NUT | **SECHSKANTMUTTER FÜR STAHLKONSTRUCTIONEN**

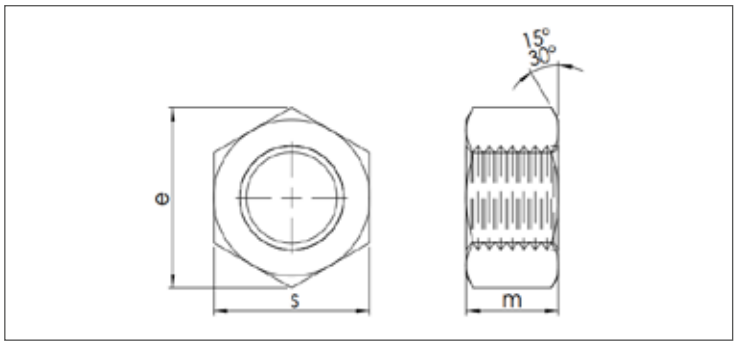

ISO	UNI	DIN
7414	-	6915
Mekanik Özellikler - Toleranslar *Mechanical Properties - Tolerances* *Mechanische Eigenschaften - Toleranzen*		DIN 267-4 UNI 3740-4 ISO 4759-1

TEKNiK BiLGiLER | **TECHNICAL INFORMATIONS** | **TECHNISCHE INFORMATION**

d	d* min	s min	s max	e min	m min	m max	gr
M12	20,00	21,16	22,00	23,91	9,64	10,00	23,30
M14	22,40		24,00	26,17		11,00	29,50
M16	25,00	26,16	27,00	29,56	12,30	13,00	44,80
M18	28,40		30,00	32,95		15,00	63,00
M20	30,00	31,00	32,00	35,03	14,90	16,00	73,90
M22	34,00	35,00	36,00	39,55	16,90	18,00	104,00
M24	39,00	40,00	41,00	45,20	17,70	19,00	155,00
M27	43,50	45,00	46,00	50,85	20,70	22,00	224,00
M30	47,50	49,00	50,00	55,37	22,70	24,00	300,00
M36	57,00	58,80	60,00	66,44	27,70	29,00	515,00