ÇELİK KONSTRÜKSİYON RONDELA DIN 6916

STRUCTURAL PLAİN WASHERS | **STRUKTURELLE UNTERLEGSCHEİBEN**

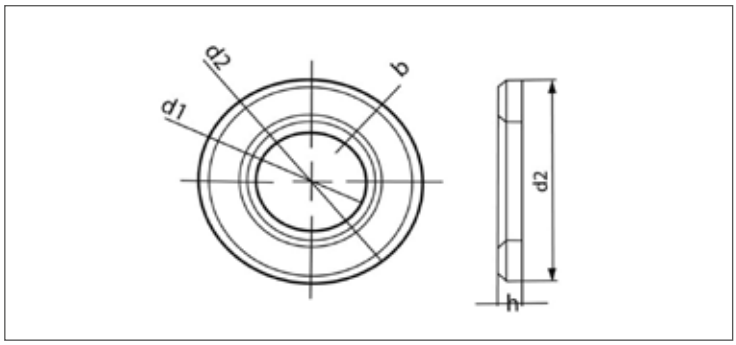

ISO	UNI	DIN
-	5714	6916
Mekanik Özellikler - Toleranslar *Mechanical Properties - Tolerances* *Mechanische Eigenschaften - Toleranzen*		**UNI EN 10083 1-3 (DIN 17 200)**

TEKNiK BiLGiLER | **TECHNICAL INFORMATIONS** | **TECHNISCHE INFORMATION**

d	d1 min	d1 max	d2 min	d2 max	h nominal	h min	h max	e	c min	c max	gr
M12	13,00	13,27	23,48	24,00	3,00	2,70	3,30	0,50	1,60	1,90	7,03
M14	15,00			28,00	4,00			1,00	1,60		9,34
M16	17,00	17,27	29,48	30,00	4,00	3,70	4,30	1,00	1,60	1,90	14,60
M18	19,00			34,00	4,00			1,00	1,60		18,90
M20	21,00	21,33	36,38	37,00	4,00	3,70	4,30	1,00	2,00	2,50	19,60
M22	23,00	23,33	38,38	39,00	4,00	3,70	4,30	1,00	2,00	2,50	24,30
M24	25,00	25,33	43,38	44,00	4,00	3,70	4,30	1,00	2,00	2,50	30,60
M27	28,00	28,52	49,00	50,00	5,00	4,40	5,60	1,00	2,50	3,00	50,20
M30	31,00	31,62	54,80	56,00	5,00	4,40	5,60	1,00	2,50	3,00	63,20
M36	37,00	37,62	64,80	66,00	6,00	5,40	6,60	1,25	3,00	3,50	115,00

Değerler milimetre olarak verilmiştir. Values are given in millimeters. Werte sind in millimetern angegeben.