INOX ALTIKÖŞE FLANŞLI SOMUN

HEXAGON FLANGE NUT | **SECHSKANTMUTTERN MIT FLANSCH**

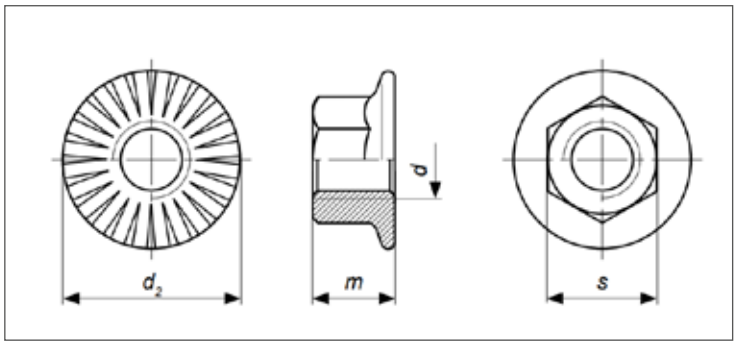

ISO	UNI	DIN
4161	-	6923 A2/A4
Mekanik Özellikler - Toleranslar *Mechanical Properties - Tolerances* *Mechanische Eigenschaften - Toleranzen*		ISO 3506-2 UNI 3740-4 ISO 4759-1

TEKNiK BiLGiLER | **TECHNICAL INFORMATIONS** | **TECHNISCHE INFORMATION**

d	s min	s max	m min	m max	e min	d_c max	p	gr
M5	7,78	8	4,7	5	8,79	11,8	0,8	1,70
M6	9,78	10	5,7	6	11,05	14,2	1	3,00
M8	12,73	13	7,6	8	14,38	17,9	1,25	6,70
M10	14,73	15	9,6	10	16,64	21,8	1,5	10,90
M12	17,73	18	11,6	12	20,03	26	1,75	17,00
M14	20,67	21	13,3	14	23,36	29,9	2	30,00
M16	23,67	24	15,3	16	26,75	34,5	2	47,00
M20	29,67	30	18,9	20	32,95	42,8	2,5	

Değerler milimetre olarak verilmiştir. Values are given in millimeters. Werte sind in millimetern angegeben.