ALTIKÖŞE FLANŞLI SOMUN

HEXAGON FLANGE NUT — SECHSKANTMUTTERN MIT FLANSCH

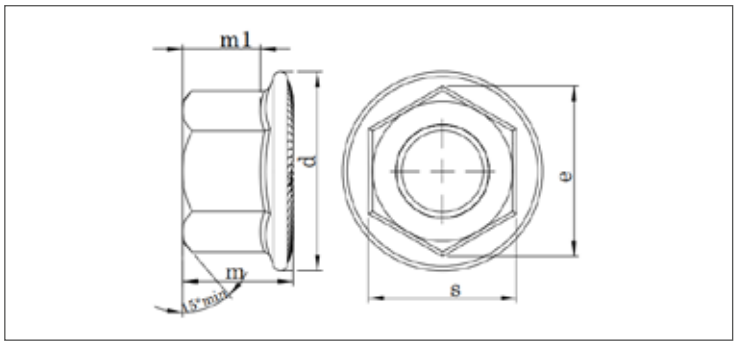

ISO	UNI	DIN
4161	-	6923
Mekanik Özellikler - Toleranslar *Mechanical Properties - Tolerances* *Mechanische Eigenschaften - Toleranzen*		ISO 898-2 UNI 3740-4 ISO 4759-1

TEKNiK BiLGiLER — TECHNICAL INFORMATIONS — TECHNISCHE INFORMATION

d	s min	s max	dc max	m min	m max	e min	pitch	gr
M3		5,50			4,00		0,50	0,70
M4		7,00			4,50	7,74	0,70	1,23
M5	7,78	8,00	11,80	4,70	5,00	8,79	0,80	1,70
M6	9,78	10,00	14,20	5,70	6,00	11,05	1,00	3,00
M8	12,73	13,00	17,90	7,60	8,00	14,38	1,25	6,70
M10	14,73	15,00	21,80	9,60	10,00	16,64	1,50	10,90
M12	17,73	18,00	26,00	11,60	12,00	20,03	1,75	17,00
M14	20,67	21,00	29,90	13,30	14,00	23,36	2,00	30,00
M16	23,67	24,00	34,50	15,30	16,00	26,75	2,00	47,00
M20	29,67	30,00	42,80	18,90	20,00	32,95	2,50	
M8	12,73	13,00	17,90	7,60	8,00	14,38	1,00	6,70
M10	14,73	15,00	21,80	9,60	10,00	16,64	1,00	10,90
M10	14,73	15,00	21,80	9,60	10,00	16,64	1,25	10,90
M12	17,73	18,00	26,00	11,60	12,00	20,03	1,25	17,00
M12	17,73	18,00	26,00	11,60	12,00	20,03	1,50	17,00
M14	20,67	21,00	29,90	13,30	14,00	23,36	2,00	30,00
M16	23,67	24,00	34,50	15,30	14,00	26,75	1,50	47,00
M20	29,67	30,00	42,80	18,90	20,00	32,95	1,50	

Değerler milimetre olarak verilmiştir. Values are given in millimeters. Werte sind in millimetern angegeben.