SIKMALI ALTIKÖŞE SOMUN

ALL-METAL PREVAILING TORQUE TYPE HEXAGON NUTS

GANZMETALL SICHERUNGSMUTTERN

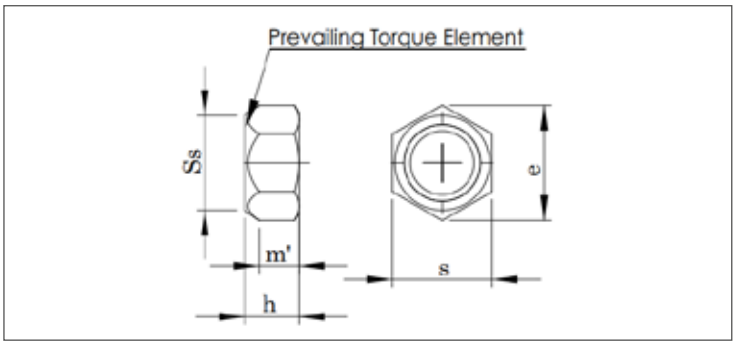

DIN EN ISO	UNI	DIN
7042	-	6925
Mekanik Özellikler - Toleranslar *Mechanical Properties - Tolerances* *Mechanische Eigenschaften - Toleranzen*		DIN 267-23 ISO 898-2 UNI 3740-4 ISO 4759-1

TEKNiK BiLGiLER — TECHNICAL INFORMATIONS — TECHNISCHE INFORMATION

d	p	e min	h min	h max	m' min	s min	s max	gr
M6	1,00	11,05	6,00	5,70	3,30	9,78	10,00	2,40
M8	M8x1,00	14,38	8,00	7,50	4,40	12,73	13,00	5,10
M10	M10x1,00-M10x1,25	17,77	10,00	9,00	5,50	15,73	16,00	9,40
M12	M12x1,50-M12x1,25	20,03	12,00	11,00	6,60	17,73	18,00	14,50
M14	M14x1,50	23,35	14,00	12,00	7,70	20,67	21,00	22,30