ALTI KÖŞE SIKMALI FLANŞLI SOMUN

PREVAILING TORQUE TYPE HEXAGON NUTS WITH FLANGE | **SICHERUNGSMUTTER MIT FLANSCH**

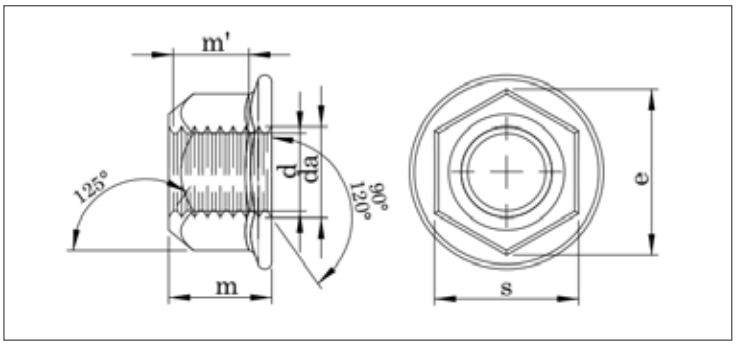

ISO	UNI	DIN
7044	-	6927
Mekanik Özellikler - Toleranslar *Mechanical Properties - Tolerances* *Mechanische Eigenschaften - Toleranzen*		DIN 267-23 ISO 898-2 UNI 3740-4 ISO 4759-1

TEKNiK BiLGiLER | **TECHNICAL INFORMATIONS** | **TECHNISCHE INFORMATION**

d	p	c	dc	e min	h max	m min	m' min	s min	s max	gr
M6	1,00	1,00	14,20	11,05	7,30	5,70	3,10	9,78	10,00	3,50
M8	8x1,00-1,25	1,20	17,90	14,38	9,40	7,60	4,50	12,73	13,00	7,85
M10	10x1,00-10x1,25-1,50	1,50	21,80	16,64	11,40	9,60	5,50	14,73	15,00	12,54
M12	12x1,25-12x1,50-1,75	1,80	26,00	20,03	13,80	11,60	6,70	17,73	18,00	25,30
M14	14x1,50-2,00	2,10	29,90	23,36	15,90	13,30	7,80	20,67	21,00	34,00