BİJON SOMUNU

SPHERICALCOLLAR NUT | **SPHARISCHE BUND MUTTER**

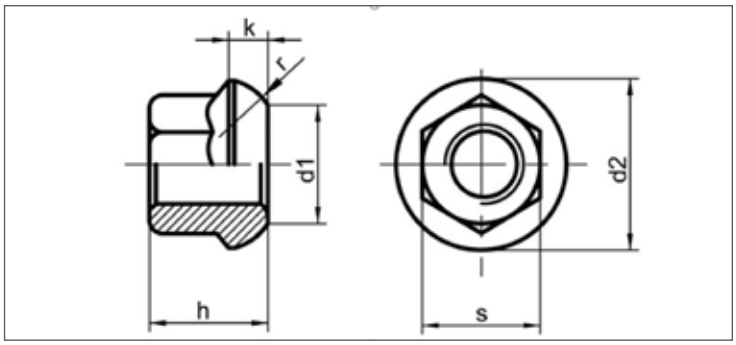

ISO	UNI	DIN
-	-	74361 A
Mekanik Özellikler - Toleranslar *Mechanical Properties - Tolerances* *Mechanische Eigenschaften - Toleranzen*		-

TEKNiK BiLGiLER | **TECHNICAL INFORMATIONS** | **TECHNISCHE INFORMATION**

d	s	h	d2
M12x1,5	17,00	18,00	23,00
M14x1,5	19,00	20,00	26,00
M18x1,5	24,00	25,00	28,00
M20x1,5	27,00	27,00	33,00
M22x1,5	30,00	30,00	36,00

Değerler milimetre olarak verilmiştir. Values are given in millimeters. Werte sind in millimetern angegeben.