BİJON YÜKSÜK RONDELA DIN 74361 C

TAPER FLANGE NUTS LOCK WASHERS TYPE C | **KONISCHE FLANSMUTTERN SICHERUGSSCHEIBEN C**

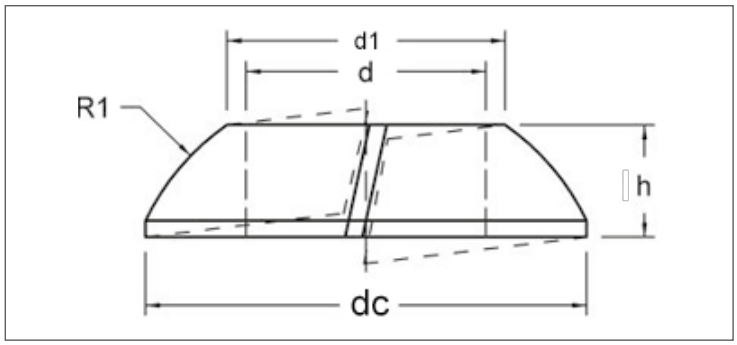

ISO	UNI	DIN
-	-	74361 C
Mekanik Özellikler - Toleranslar *Mechanical Properties - Tolerances* *Mechanische Eigenschaften - Toleranzen*		-

TEKNiK BiLGiLER | **TECHNICAL INFORMATIONS** | **TECHNISCHE INFORMATION**

d	d1 min	d2 max	h	gr
M12	12,50	23	6	7,50
M14	14,50	26	6	10,50
M16	18,50	29	7	14,00
M18	20,50	34	8	21,00
M22	22,53	34	8	23,00

Değerler milimetre olarak verilmiştir. Values are given in millimeters. Werte sind in millimetern angegeben.