YILDIZ HAVŞA BAŞLI MATKAP UÇLU VİDA

CROSS RECESSED COUNTERSUNK SELF DRILLING | **SENKKOPFSCHRAUBE MIT KREUZ**

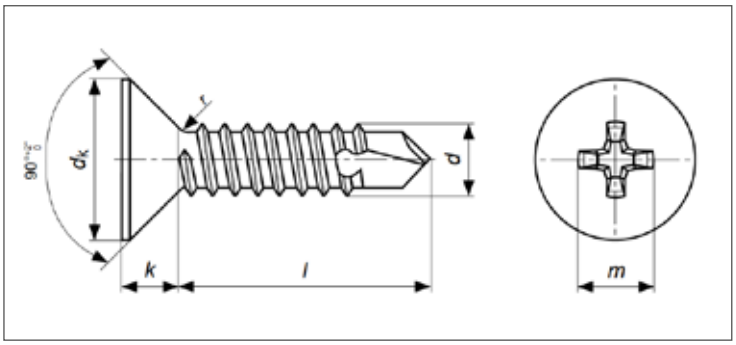

ISO	UNI	DIN
15482	8119	7504P
Mekanik Özellikler - Toleranslar *Mechanical Properties - Tolerances* *Mechanische Eigenschaften - Toleranzen*		ISO 10666 ISO 4759-1

TEKNiK BiLGiLER | **TECHNICAL INFORMATIONS** | **TECHNISCHE INFORMATION**

d		2,9	3,5	3,9	4,2	4,8	5,5	6,3
k	max	5,00	2,35	2,45	2,60	2,80	3,00	3,15
dk	max	5,50	7,30	7,30	8,40	9,30	10,30	11,30
	min	5,20	6,90	7,90	8,00	8,90	9,90	10,90
Nº	PH Drv No Phillips Recess No	1	2				3	
m	~	3,20	4,40	4,50	4,60	5,20	6,60	6,80
Soket Derinliği Q Penetration Depth Q	max	2,10	2,40	2,40	2,60	3,20	3,30	3,50
	min	1,70	1,90	1,90	2,10	2,70	2,80	3,00
Plaka/Levha Kalınlığı Steel Thickness	max	1,90	2,25	2,60	3,00	4,40	5,25	6,00
	min	0,70	0,70	1,00	1,75	1,75	1,75	2,00

l	*min*	*max*	2,9	3,5	3,9	4,2	4,8	5,5	6,3
13	12,10	13,90	0,48	0,72	0,90	1,10	1,50		
16	15,10	16,90	0,59	0,88	1,10	1,30	1,60	2,50	
19	18,00	20,00	0,70	1,10	1,30	1,50	1,80	2,80	3,60
22	21,00	23,00	0,90	1,20	1,46	1,70	2,40	3,30	4,15
25	24,00	26,00	1,00	1,40	1,65	1,90	2,70	3,70	4,70
32	30,75	33,25		1,80	1,90	2,50	3,40	4,70	5,95
38	36,75	39,25		2,00	2,15	3,00	4,00	5,40	7,10
45	43,75	46,25				4,00	4,70	6,30	8,40
50	48,75	51,25					5,20	7,00	9,30
60	58,80	61,20					5,70		10,10
70	68,80	71,20					6,30		11,80
80	78,80	81,20					6,90		13,60
90	88,80	91,20							15,30
100	98,80	101,20							17,10