# SUNTA VİDASI

## POZI FLAT HEAD CHIPBOARD SCREW

## POZI-FLACHKOPF-SPANPLATTENSCHRAUBE

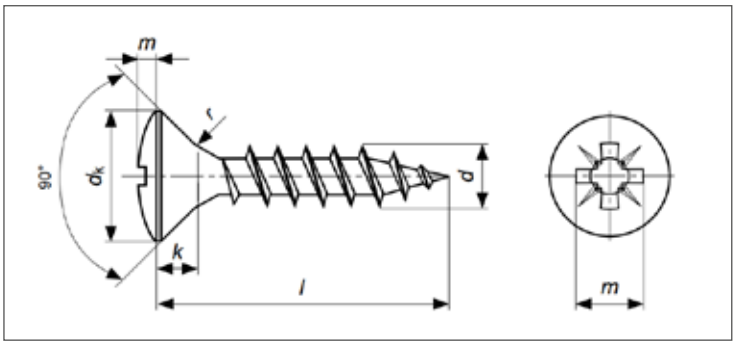


| ISO | UNI | DIN |
|---|---|---|
| - | - | 7505C |
| *Mekanik Özellikler - Toleranslar*<br>*Mechanical Properties - Tolerances*<br>*Mechanische Eigenschaften - Toleranzen* | | ISO 2702<br>ISO 4759-1 |

### TEKNiK BiLGiLER — TECHNICAL INFORMATIONS — TECHNISCHE INFORMATION

| d | | 2,6 | 3 | 3,5 | 4 | 4,5 | 5 | 6 |
|---|---|---|---|---|---|---|---|---|
| dk | max | 5,00 | 6,00 | 7,00 | 8,00 | 9,00 | 10,00 | 12,00 |
| | min | 4,70 | 5,70 | 6,64 | 7,64 | 8,64 | 9,64 | 11,57 |
| k | ~ | 1,40 | 1,80 | 2,00 | 2,35 | 2,55 | 2,85 | 3,35 |
| a | max | | 2,35 | 2,60 | 2,80 | 3,00 | 3,20 | 3,60 |
| r | ~ | 1,50 | 1,50 | 1,80 | 2,00 | 2,20 | 2,50 | 2,50 |
| f | ~ | | 0,70 | 1,00 | 1,00 | 1,10 | 1,20 | 1,60 |
| Nº | PZ Drv No<br>Pozi Recess No | 1 | | 2 | | | | 3 |
| m | ~ | 3,05 | 3,12 | 4,06 | 4,65 | 5,08 | 5,28 | 7,00 |
| Soket Derinliği Q<br>Penetration Depth Q | max | 1,68 | 2,08 | 2,11 | 2,72 | 3,15 | 3,35 | 3,86 |
| | min | 1,38 | 1,78 | 1,88 | 2,42 | 2,85 | 2,89 | 3,40 |

| l | min | max | 2,5 | 3 | 3,5 | 4 | 4,5 | 5 | 6 |
|---|---|---|---|---|---|---|---|---|---|
| 12 | 11,10 | 12,90 | 0,32 | 0,52 | 0,73 | | | | |
| 16 | 15,10 | 16,90 | 0,40 | 0,64 | 0,90 | 1,20 | | | |
| 18 | 17,10 | 18,90 | 0,44 | 0,70 | 0,99 | 1,31 | | | |
| 20 | 18,95 | 21,05 | 0,48 | 0,76 | 1,07 | 1,42 | 1,80 | 2,53 | 3,44 |
| 25 | 23,95 | 26,05 | 0,59 | 0,92 | 1,29 | 1,69 | 2,12 | 2,72 | 4,01 |
| 30 | 28,95 | 31,05 | | 1,07 | 1,50 | 1,97 | 2,44 | 3,12 | 4,57 |
| 35 | 33,75 | 36,25 | | 1,22 | 1,71 | 2,24 | 2,76 | 3,59 | 5,13 |
| 40 | 38,75 | 41,25 | | 1,37 | 1,92 | 2,51 | 3,08 | 3,91 | 5,70 |
| 45 | 43,75 | 46,25 | | | 2,14 | 2,79 | 3,40 | 4,30 | 6,26 |
| 50 | 48,75 | 51,25 | | | 2,35 | 3,06 | 3,72 | 4,69 | 6,82 |
| 60 | 58,50 | 61,50 | | | | 3,60 | 4,36 | 5,48 | 7,95 |
| 70* | 68,75 | 71,50 | | | | | 5,00 | 6,27 | 9,08 |
| 80* | 78,50 | 81,50 | | | | | | 7,06 | 10,20 |



Değerler milimetre olarak verilmiştir. Values are given in millimeters. Werte sind in millimetern angegeben.