INOX GENİŞ PUL

WIDE FLAT WASHERS | **SCHEIBEN AUBENDURCHCHMESSER**

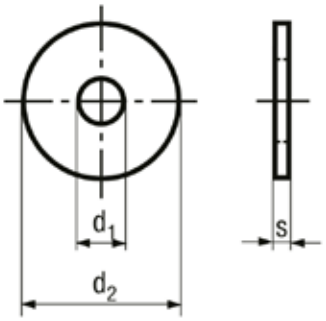

ISO	UNI	DIN
7093 7094*	6593	9021 A2/A4
Mekanik Özellikler - Toleranslar *Mechanical Properties - Tolerances* *Mechanische Eigenschaften - Toleranzen*		UNI 6602 ISO 4759-3

TEKNiK BiLGiLER | **TECHNICAL INFORMATIONS** | **TECHNISCHE INFORMATION**

d	d1 min	d1 max	d2 min	d2 max	s nom	s min	s max	gr
M3	3,2	3,38	8,64	9	0,8	0,7	0,9	0,36
M4	4,3	4,48	11,57	12	1	0,9	1,1	0,74
M4	4,3			16	1,5			2,02
M5	5,5			15	1,2			1,38
M5	5,3	5,48	14,57	15	1,2	1,0	1,4	1,98
M5	5,5			20	1,6			3,32
M6	6,6			18	1,6			2,50
M6	6,6			24	2			5,71
M6	6,4	6,62	17,57	18	1,6	1,4	1,8	4,95
M6	6,6			24	3			9,79
M8	8,4	8,62	23,48	24	2	1,8	2,2	5,30
M8	8,5			32	2,5			13,17
M8	8,4			18	3			4,59
M8	8,4			36	3			20,30
M10	10,5	10,77	29,48	30	2,5	2,3	2,7	11,53
M10	11			35	3			18,77
M10	11			40	2,5			33,15
M12	12,5			36	2,5			17,14
M12	13	13,27	36,38	37	3	2,7	3,3	36,54
M14	14,5			42	3			28,05
M14	15	15,27	43,38	44	3	2,7	3,3	48,35
M16	16,5			48	3			36,11
M16	16,6			48	4			44,78
M16	17	17,27	49,38	50	3	2,7	3,3	65,28
M18	20	20,52	54,1	56	4	3,4	4,6	61,20
M20	22	22,52	58,1	60	4	3,4	4,6	77,52
M24	26	26,84	70,1	72	5	4	6	107,10
M30	33	34	89,8	92	6	5	7	
M36	39	40	107,8	110	8	6,8	9,2	