SETSKUR

CUP POINT HEXAGON SOCKET SET SCREWS — CUP POINT INNENSECHSKANT-STELLSCHRAUBEN

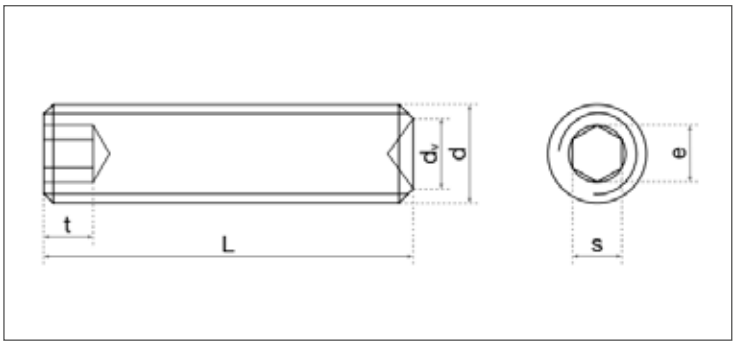

DIN EN ISO	UNI	DIN
4029	5929	916
Mekanik Özellikler - Toleranslar *Mechanical Properties - Tolerances* *Mechanische Eigenschaften - Toleranzen*		898-5 ISO 4759-1

TEKNiK BiLGiLER — TECHNICAL INFORMATIONS — TECHNISCHE INFORMATION

d		M3	M4	M5	M6	M8	M10	M12	M14	M16
p		0,50	0,70	0,80	1,00	1,25	1,50	1,75	2,00	2,00
dv	max	1,40	2,00	2,50	3,00	5,00	6,00	8,00	9,00	10,00
	min	1,15	1,75	2,25	2,75	4,70	5,70	7,64	8,64	9,64
s	nominal	1,50	2,00	2,50	3,00	4,00	5,00	6,00	6,00	8,00
	max	1,54	2,04	2,56	3,08	4,09	5,09	6,09	6,10	8,12
	min	1,52	2,02	2,52	3,02	4,02	5,02	6,02	6,02	8,03
e	min	1,73	2,30	2,87	3,44	4,58	5,72	6,86	6,86	9,15
t	3) min	1,20	1,50	2,00	2,00	3,00	4,00	4,80	5,60	6,40
	4) min	2,00	2,50	3,00	3,50	5,00	6,00	8,00	9,00	10,00

l	min	max	M3	M4	M5	M6	M8	M10	M12	M14	M16
3	2,80	3,20	0,10								
4	3,76	4,24	0,14	0,24							
5	4,76	5,24	0,18	0,26	0,43						
6	5,76	6,24	0,22	0,39	0,55	0,76	1,22				
8	7,71	8,29	0,32	0,54	0,80	1,11	1,92				
10	9,71	10,29	0,41	0,69	1,04	1,47	2,57	3,80			
12	11,65	12,35	0,50	0,85	1,29	1,83	3,21	4,83	6,80		
14	13,65	14,35	0,59	1,00	1,53	2,19	3,85	5,87			
16	15,65	16,35	0,68	1,15	1,78	2,54	4,50	6,88	9,70	15,95	15,95
20	19,48	20,42	0,87	1,46	1,25	3,26	5,78	8,90	12,60	16,30	20,90
25	24,58	25,42			2,88	4,16	7,41	11,40	16,20	21,30	27,40
30	29,58	30,42				5,06	9,03	14,00	19,90	26,30	34,00
35	34,50	35,50				5,96	10,63	16,60	23,60	31,30	40,50
40	39,50	40,50					12,26	19,10	27,30	36,30	47,10
45	44,50	45,50						21,70	30,40	41,30	52,65
50	49,50	50,50						24,10	33,90	46,30	58,20
60	59,40	60,60							41,00		