INOX ALTI KÖŞE KAYNAK SOMUNU

HEXAGON WELD NUT | **SECHSKANT SCHWEISSMUTTERN**

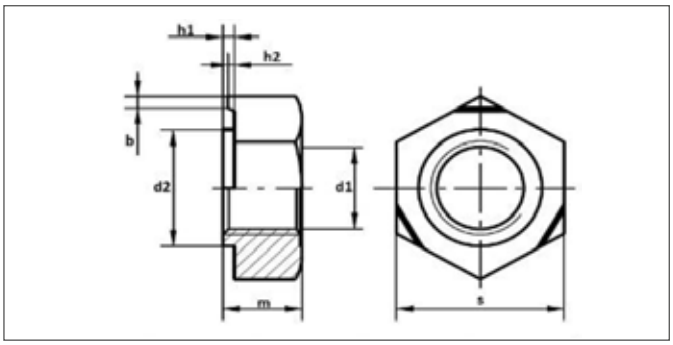

ISO	UNI	DIN
-	-	929 A2/A4
Mekanik Özellikler - Toleranslar *Mechanical Properties - Tolerances* *Mechanische Eigenschaften - Toleranzen*		ISO 3506-2 UNI 3740-4 ISO 4759-1

TEKNiK BiLGiLER | **TECHNICAL INFORMATIONS** | **TECHNISCHE INFORMATION**

d	p	m h14	s h13	e min	h min (b)	h max (b)	h2 min	h2 max	d2 d11	gr
M3	0,5	3	7,5	8,15	0,6	1	0,15	0,25	4,5	0,79
M4	0,7	3,5	9	9,83	0,6	1	0,25	0,35	6	1,14
M5	0,8	4	10	10,95	0,6	1	0,30	0,50	7	1,75
M6	1	5	11	12,02	0,68	1,12	0,30	0,50	8	2,53
M8	1	6,5	14	15,38	0,75	1,25	0,35	0,50	10,5	5,33
M8	1,25	6,5	14	15,38	0,75	1,25	0,35	0,50	10,5	5,33
M10	1	8	17	18,74	0,95	1,55	0,50	0,65	12,5	9,69
M10	1,25	8	17	18,74	0,95	1,55	0,50	0,65	12,5	9,69
M10	1,5	8	17	18,74	0,95	1,55	0,50	0,65	12,5	9,69
M12	1,25	10	19	20,91	0,95	1,55	0,60	0,80	14,8	13,86
M12	1,5	10	19	20,91	0,95	1,55	0,60	0,80	14,8	13,86
M12	1,75	10	19	20,91	0,95	1,55	0,60	0,80	14,8	13,86