ALTI KÖŞE KAYNAK SOMUNU

HEXAGON WELD NUT | **SECHSKANT SCHWEISSMUTTERN**

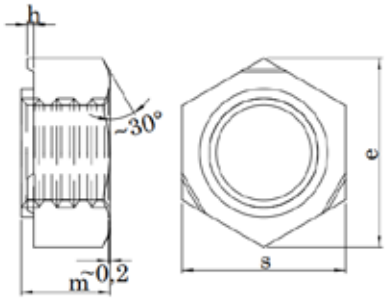

ISO	UNI	DIN
-	-	929
Mekanik Özellikler - Toleranslar *Mechanical Properties - Tolerances* *Mechanische Eigenschaften - Toleranzen*		DIN 267-1 UNI 3740-4 ISO 4759-1

TEKNiK BiLGiLER | **TECHNICAL INFORMATIONS** | **TECHNISCHE INFORMATION**

d	p	h min (b)	h max (b)	s h13	e min	e max (m h14)	h2 min	h2 max	d2 d11	gr
M4	0,70	0,60	1,00	9,00	9,83	3,50	0,25	0,35	6,00	1,13
M5	0,80	0,60	1,15	10,00	10,95	4,00	0,30	0,50	7,00	1,73
M6	1,00	0,68	1,12	11,00	12,02	5,00	0,30	0,50	8,00	2,50
M7	1,00	0,68	1,12	12,00	13,40	5,50	0,35	0,50	9,00	3,24
M8	1,25-1,00	0,75	1,25	14,00	15,38	6,50	0,35	0,50	10,50	5,27
M10	1,50-1,25	0,95	1,55	17,00	18,74	8,00	0,50	0,65	12,50	9,58
M12	1,75-1,25	0,95	1,55	19,00	20,91	10,00	0,60	0,80	14,80	13,70
M14	2,00-1,50	1,10	1,90	22,00	24,27	11,00	0,80	1,00	16,80	21,30
M16	2,00-1,50	1,10	1,90	24,00	26,51	13,00	0,80	1,00	18,80	28,50