İNCE ALTIKÖŞE KONTRA SOMUN

HEXAGON THIN NUT | **SECHSKANTMUTTERN NIEDRIG**

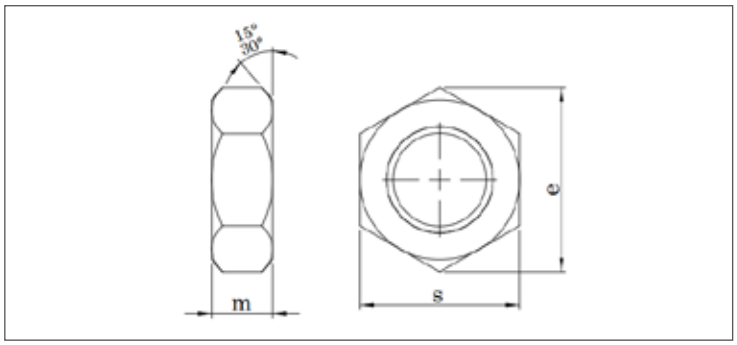

DIN EN ISO	UNI	DIN
4035	5589	936
Mekanik Özellikler - Toleranslar *Mechanical Properties - Tolerances* *Mechanische Eigenschaften - Toleranzen*		DIN 267 - 24 ISO 898-2 UNI 3740-4 ISO 4759-1

TEKNiK BiLGiLER | **TECHNICAL INFORMATIONS** | **TECHNISCHE INFORMATION**

d	s min	s max	m min	m max	e min	pitch	g
M3		5,50		2,00	6,01	0,50	0,25
M4		7,00		2,80	7,66	0,70	0,50
M5		8,00		3,50	8,79	0,80	0,76
M6		10,00		4,00	11,05	1,00	1,48
M7		11,00		4,00	12,12	1,00	2,25
M8	12,73	13,00	4,70	5,00	14,38	1,25	4,00
M10	16,73	17,00	5,70	6,00	18,90	1,50	8,60
M12	18,67	19,00	6,64	7,00	21,10	1,75	12,10
M14	21,67	22,00	7,42	8,00	24,49	2,00	18,20
M16	23,67	24,00	7,42	8,00	26,75	2,00	20,10
M18	26,16	27,00	8,42	9,00	29,56	2,50	29,60
M20	29,16	30,00	8,10	9,00	32,95	2,50	36,30
M22	31,00	32,00	9,10	10,00	35,03	2,50	43,80
M24	35,00	36,00	9,10	10,00	39,55	3,00	58,00
M27	40,00	41,00	10,90	12,00	45,20	3,00	90,00
M30	45,00	46,00	10,90	12,00	50,85	3,50	110,00
M33	49,00	50,00	12,90	14,00	55,37	3,50	155,00
M36	53,80	55,00	12,90	14,00	60,79	4,00	190,00
M39	58,80	60,00	14,90	16,00	66,44	4,00	260,00
M42	63,10	65,00	14,90	16,00	71,30	4,50	307,00
M45	68,10	70,00	16,90	18,00	76,95	4,50	400,00
M48	73,10	75,00	16,90	18,00	82,60	5,00	460,00
M52	78,10	80,00	18,70	20,00	88,25	5,00	580,00
M56		85,00		22,00	93,56	5,50	710,00

Değerler milimetre olarak verilmiştir. Values are given in millimeters. Werte sind in millimetern angegeben.