INOX HAVŞA BAŞLI METRİK VİDA

COUNTERSUNK SLOTTED FLAT HEAD SCREWS | **SENKSCHRAUBEN MIT SCLITZ**

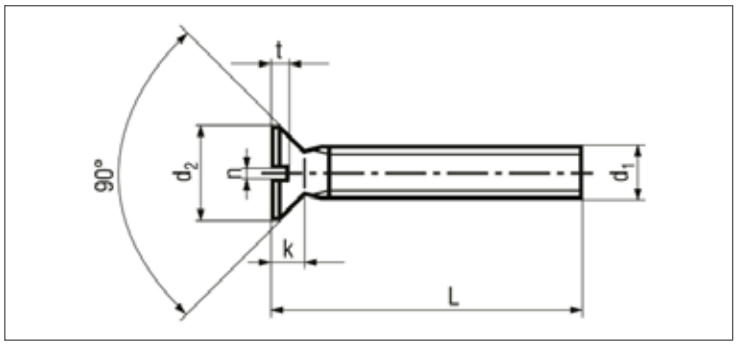

ISO	UNI	DIN
2009	6109	963 A2/A4
Mekanik Özellikler - Toleranslar *Mechanical Properties - Tolerances* *Mechanische Eigenschaften - Toleranzen*		ISO 3506-1 ISO 4759-1

TEKNiK BiLGiLER | **TECHNICAL INFORMATIONS** | **TECHNISCHE INFORMATION**

d		M2	M2,5	M3	M4	M5	M6	M8	M10
d_k	max	3,8	4,7	5,6	7,5	9,2	11	14,5	18
	min	3,5	4,4	5,3	7,14	8,84	10,57	14,07	17,57
k	max	1,2	1,5	1,65	2,2	2,5	3	4	5
n	nomimal	0,5	0,6	0,8	1	1,2	1,6	2	2,5
	max	0,70	0,80	1,00	1,20	1,51	1,91	2,31	2,81
	min	0,56	0,66	0,86	1,06	1,26	1,66	2,06	2,56
t	max	0,6	0,7	0,85	1,1	1,3	1,6	2,1	2,6
	min	0,4	0,5	0,6	0,8	1	1,2	1,6	2

l	min	max	M2	M2,5	M3	M4	M5	M6	M8	M10
4	3,75	4,25	0,12							
5	4,75	5,25	0,14		0,34					
6	5,75	6,25	0,16	0,27	0,39	0,93	1,34			
8	7,70	8,30	0,20	0,33	0,48	1,09	1,52	2,44		
10	9,70	10,30	0,24	0,40	0,57	1,25	1,77	2,80	5,83	
12	11,65	12,35	0,28	0,46	0,66	1,41	2,01	3,16	6,49	9,80
14	13,65	14,35	0,31	0,52	0,75	1,57	2,26	3,52	7,15	10,89
16	15,65	16,35	0,35	0,58	0,84	1,73	2,51	3,88	7,81	11,91
20	19,60	20,40	0,43	0,71	1,02	2,05	3,00	4,60	9,12	13,97
25	24,60	25,40		0,86	1,25	2,45	3,62	5,50	10,78	16,53
30	29,60	30,40			1,48	2,86	4,23	6,40	12,43	19,20
35	34,50	35,50			1,70	3,26	4,85	7,30	14,07	21,77
40	39,50	40,50			1,93	3,66	5,46	8,20	15,71	24,34
45	44,50	45,50			2,16	4,06	6,08	9,04	17,36	26,91
50	49,50	50,50			2,38	4,46	6,70	9,99	19,00	29,58
55	54,00	56,00				4,86	7,31	10,89	20,64	32,15
60	59,00	61,00				5,26	7,93	11,81	22,29	34,71
65							8,54	12,71	23,93	37,28
70	69,00	71,00					9,16	13,62	25,57	39,95
75							9,78	14,53	27,22	42,52
80	79,00	81,00					10,39	15,44	28,86	45,09

Değerler milimetre olarak verilmiştir. Values are given in millimeters. Werte sind in millimetern angegeben.