METRİK HAVŞA BAŞLI VİDALAR

COUNTERSUNK SLOTTED FLAT HEAD SCREWS — SENKSCHRAUBE MIT SCHLITZ

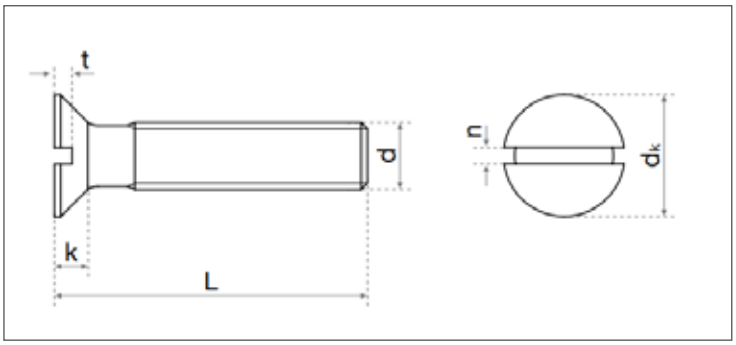

ISO	UNI	DIN
2009	6109	963

Mekanik Özellikler - Toleranslar
Mechanical Properties - Tolerances
Mechanische Eigenschaften - Toleranzen

ISO 2702
ISO 4759-1

TEKNiK BiLGiLER — TECHNICAL INFORMATIONS — TECHNISCHE INFORMATION

d		M2	M2,5	M3	M4	M5	M6	M8	M10
dk	max	5,00	4,70	5,60	7,50	9,20	11,00	14,50	18,00
	min	3,50	4,40	5,30	7,14	8,84	10,57	14,07	17,57
k	min	1,20	1,50	1,65	2,20	2,50	3,00	4,00	5,00
n	Nominal	0,50	0,60	0,80	1,00	1,20	1,60	2,00	2,50
	max	0,70	0,80	1,00	1,20	1,51	1,91	2,31	2,81
	min	0,56	0,66	0,86	1,06	1,26	1,66	2,06	2,56
t	max	0,60	0,70	0,85	1,10	1,30	1,60	2,10	2,60
	min	0,40	0,50	0,60	0,80	1,00	1,20	1,60	2,00

l	min	max	M2	M2,5	M3	M4	M5	M6	M8	M10
2	1,80	2,20								
3	2,80	3,20								
4	3,75	4,25	0,12	0,21	0,31					
5	4,75	5,25	0,14	0,24	0,34					
6	5,75	6,25	0,15	0,27	0,38	0,90				
7					0,43	0,98				
8	7,70	8,30	0,19	0,33	0,47	1,06	1,48	2,38		
10	9,70	10,30	0,23	0,39	0,56	1,22	1,72	2,73	5,68	
12	11,65	12,35	0,27	0,45	0,64	1,37	1,96	3,08	6,32	9,54
14	13,65	14,35	0,31	0,51	0,73	1,53	2,20	3,43	6,96	10,60
16	15,65	16,35	0,34	0,57	0,82	1,68	2,44	3,78	7,60	11,60
18	17,65	18,35			0,91	1,83	2,68	4,13		
20	19,60	20,40	0,42	0,69	1,00	2,00	2,92	4,48	8,88	13,60
25	24,60	25,40		0,84	1,22	2,39	3,52	5,36	10,50	16,10
30	29,60	30,40			1,44	2,78	4,12	6,23	12,10	18,70
35	34,50	35,50			1,66	3,17	4,72	7,11	13,70	21,20
40	39,50	40,50			1,88	3,56	5,32	7,98	15,30	23,70
45	44,50	45,50			2,10	3,95	5,92	8,80	16,90	26,20
50	49,50	50,50			2,32	4,34	6,52	9,73	18,50	28,80
55	54,00	56,00				4,73	7,12	10,60	20,10	31,30
60	59,00	61,00				5,12	7,72	11,50	21,70	33,80
65						5,51	8,32	12,38	23,30	36,30
70	69,00	71,00				5,90	8,92	13,27	24,90	38,90
75							9,52	14,15	26,50	41,40
80	79,00	81,00					10,12	15,04	28,10	43,90
90	89,00	91,00								
100	99,00	101,00								