INOX MERCİMEK BAŞLI METRİK VİDA

COUNTERSUNK SLOTTED RAISED HEAD SCREWS | **LINSENSENKSCHRAUBEN MIT SCHLITZ**

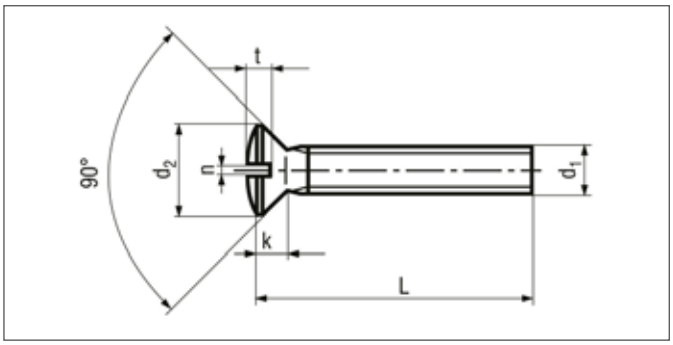

ISO	UNI	DIN
2010	6110	964 A2/A4
Mekanik Özellikler - Toleranslar *Mechanical Properties - Tolerances* *Mechanische Eigenschaften - Toleranzen*		ISO 3506-1 ISO 4759-1

TEKNiK BiLGiLER | **TECHNICAL INFORMATIONS** | **TECHNISCHE INFORMATION**

d		M2	M2,5	M3	M4	M5	M6	M8	M10
d_k	max	3,8	4,7	5,6	7,5	9,2	11	14,5	18
	min	3,5	4,4	5,3	7,14	8,84	10,57	14,07	17,57
k	max	1,2	1,5	1,65	2,2	2,5	3	4	5
n	nominal	0,5	0,6	0,8	1	1,2	1,6	2	2,5
	max	0,70	0,80	1,00	1,20	1,51	1,91	2,31	2,81
	min	0,56	0,66	0,86	1,06	1,26	1,66	2,06	2,56
t	max	1,00	1,20	1,45	1,90	2,30	2,80	3,70	4,60
	min	0,8	1	1,2	1,6	2	2,4	3,2	4

l	min	max	M2	M2,5	M3	M4	M5	M6	M8	M10
4	3,75	4,25		0,31	0,53					
5	4,75	5,25	0,20	0,34	0,58					
6	5,75	6,25	0,22	0,37	0,62	1,20	2,11			
8	7,70	8,30	0,26	0,43	0,71	1,37	2,36	3,66		
10	9,70	10,30	0,30	0,50	0,80	1,51	2,62	4,03	8,06	
12	11,65	12,35	0,34	0,56	0,89	1,67	2,88	4,39	8,72	14,99
14	13,65	14,35	0,37	0,62	0,98	1,84	3,13	4,74	9,38	16,02
16	15,65	16,35	0,41	0,67	1,07	2,00	3,39	5,11	10,03	17,05
20	19,60	20,40	0,49	0,80	1,25	2,33	3,90	5,85	11,30	19,10
25	24,60	25,40	0,59	0,96	1,48	2,71	4,52	6,74	12,94	21,67
30	29,60	30,40			1,70	3,10	5,16	7,65	14,58	24,24
35	34,50	35,50			1,93	3,50	5,77	8,47	16,23	26,80
40	39,50	40,50			2,16	3,90	6,42	9,45	17,87	29,37
45	44,50	45,50			2,38	4,30	7,07	10,27	19,41	31,94
50	49,50	50,50			2,61	4,70	7,70	11,19	21,16	34,51
55	54,00	56,00			2,83	5,10	8,35	12,12	22,70	37,07
60	59,00	61,00			3,06	5,50	8,99	13,04	24,34	39,64
70	69,00	71,00					10,27	14,89	27,52	44,78
80	79,00	81,00					11,56	16,74	30,60	49,91