SIKMALI ALTIKÖŞE SOMUN

PREVAILING TORQUE TYPE HEXAGON NUT , ALL METAL | **SICHERUNGSMUTTER GANZMETALLMUTTER**

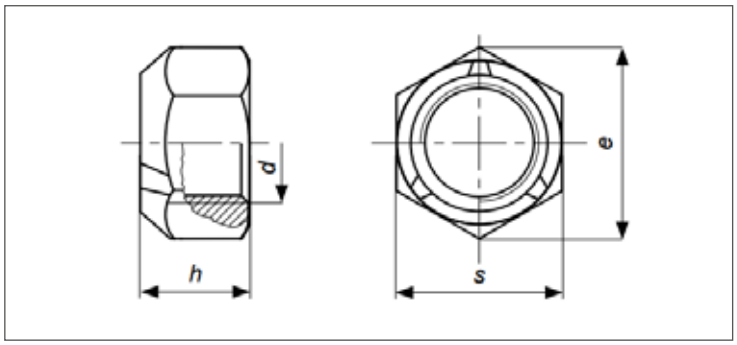

DIN EN ISO	UNI	DIN
7042	-	980/V
Mekanik Özellikler - Toleranslar *Mechanical Properties - Tolerances* *Mechanische Eigenschaften - Toleranzen*		DIN 267-4 UNI 3740-4 ISO 4759-1 ISO 898-2

TEKNiK BiLGiLER | **TECHNICAL INFORMATIONS** | **TECHNISCHE INFORMATION**

d	P1	P2	P3	da min	da max	dw min	e min	hmin	h max	m min	s min	s max	g
M6			1,00	6,00	6,75	8,90	11,05	5,70	6,00	3,30	9,78	10,00	2,90
M8	M8x1,00		1,25	8,00	8,75	11,60	14,38	7,50	8,00	4,40	12,73	13,00	6,00
M10	M10x1,00	M10x1,25	1,50	10,00	10,80	15,60	18,90	9,00	10,00	5,50	16,73	17,00	11,70
M12	M12x1,50	M12x1,25	1,75	12,00	13,00	17,40	21,10	11,00	12,00	6,60	18,67	19,00	16,60
M14	M14x1,50		2,00	14,00	15,10	20,50	24,49	12,00	14,00	7,70	21,67	22,00	21,00
M16	M16x1,50		2,00	16,00	17,30	22,50	26,75	14,00	16,00	8,80	23,67	24,00	37,80
M18	M18x2,00	M18x1,50	2,50	18,00	19,50	24,90	29,56	16,00	18,00	9,90	26,16	27,00	54,40
M20	M20x1,50	M20x2,00	2,50	20,00	21,60	27,70	32,95	18,00	20,00	11,00	29,16	30,00	69,80