KİLİT SOMUNU

LOCK NUT | **KONTER MUTTER**

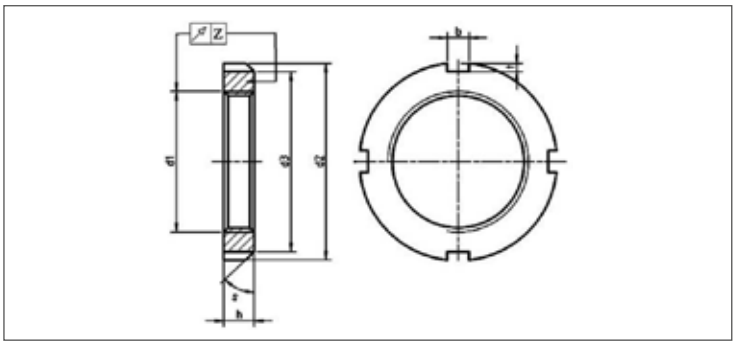

ISO	UNI	DIN
-	-	981
Mekanik Özellikler - Toleranslar *Mechanical Properties - Tolerances* *Mechanische Eigenschaften - Toleranzen*		-

TEKNiK BiLGiLER | **TECHNICAL INFORMATIONS** | **TECHNISCHE INFORMATION**

d1	d2	d3	h	b	t	z	gr	marking
	n13	h13	h13	JS14	H17			
M10x0,75	18,00	13,50	4,00	3,00	2,00	0,04	0,00	KM0
M12x1	22,00	17,00	4,00	3,00	2,00	0,04	0,01	KM1
M15x1	25,00	21,00	5,00	4,00	2,00	0,04	0,01	KM2
M17x1	28,00	24,00	5,00	4,00	2,00	0,04	0,01	KM3
M20x1	32,00	26,00	6,00	4,00	2,00	0,04	0,02	KM4
M24x1,5	38,00	32,00	7,00	5,00	2,00	0,04	0,03	KM5
M30x1,5	45,00	38,00	7,00	5,00	2,00	0,04	0,04	KM6
M35x1,5	52,00	44,00	8,00	5,00	2,00	0,04	0,05	KM7
M40x1,5	58,00	50,00	9,00	6,00	2,50	0,04	0,09	KM8
M45x1,5	65,00	56,00	10,00	6,00	2,50	0,04	0,12	KM9
M50x1,5	70,00	61,00	11,00	6,00	2,50	0,04	0,15	KM10
M55x2	75,00	67,00	11,00	7,00	3,00	0,05	0,16	KM11
M60x2	80,00	73,00	11,00	7,00	3,00	0,05	0,17	KM12
M65X2	85,00	79,00	12,00	7,00	3,00	0,05	0,20	KM13
M70x2	92,00	85,00	12,00	8,00	3,50	0,05	0,24	KM14
M75x2	98,00	90,00	13,00	8,00	3,50	0,05	0,29	KM15
M80x2	105,00	95,00	15,00	8,00	3,50	0,05	0,40	KM16
M85x2	110,00	102,00	16,00	8,00	3,50	0,05	0,45	KM17
M90x2	120,00	108,00	16,00	10,00	4,00	0,05	0,56	KM18
M95x2	125,00	113,00	17,00	10,00	4,00	0,05	0,66	KM19
M100x2	130,00	120,00	18,00	10,00	4,00	0,05	0,70	KM20
M105x2	140,00	126,00	18,00	12,00	5,00	0,05	0,85	KM21
M110x2	145,00	133,00	19,00	12,00	5,00	0,05	0,97	KM22
M115x2	150,00	137,00	19,00	12,00	5,00	0,05	1,01	KM23
M120x2	145,00	135,00	20,00	12,00	5,00	0,05	0,78	KML24
M120x2	155,00	138,00	20,00	12,00	5,00	0,05	1,08	KM24
M125x2	160,00	148,00	21,00	12,00	5,00	0,05	1,19	KM25
M130x2	155,00	145,00	21,00	12,00	5,00	0,06	0,88	KML26
M130x2	165,00	149,00	21,00	12,00	5,00	0,06	1,25	KM26
M135x2	175,00	160,00	22,00	14,00	6,00	0,06	1,55	KM27
M140x2	165,00	155,00	22,00	12,00	5,00	0,06	0,99	KML28